Zaman Röleleri (ZMN01 & ZMN02) Datasheet





ADRES: İkitelli OSB Mah. Çevre 14. Blok Sok. Telas Blok Dış Kapı No: 1 Kat: 1-2 Başakşehir/İstanbul

Tel: +90 212 438 80 24
Faks: +90 212 438 80 25

info@gruparge.com

V.25.1

1.1. Genel Özellikler

Elektronik zaman röleleri, zamanın kritik olduğu işlemlerde kullanılan mikroişlemci tabanlı kontrol cihazlarıdır. Bu cihazlar bir devreyi veya bir sistemi ayarlanan süre ve fonksiyon çerçevesinde devreye sokacak veya devreden çıkaracak şekilde özel olarak tasarlanmıştır. Genellikle güç devrelerinin kumanda panolarında kullanılan bu röle grubu temel olarak gecikmeli veya gecikmesiz olarak röle konumlarını değiştirerek sistemi kontrol edebilmektedir. Çalışma fonksiyonu olarak temelde çekmede gecikmeli ve bırakmada gecikmeli olmak üzere iki tip zaman rölesi bulunmaktadır. Çekmede gecikmeli olarak isimlendirilen röleler düz zaman rölesi, bırakmada gecikmeli olarak isimlendirilen röleler ise ters zaman rölesi olarak bilinirler.

Birçok farklı modeli bulunan bu röle grubunun açık ve kapalı olarak çalışabilen flaşör modeli, otomatik sistemlerde otomatik konum (yön) değiştirici olarak kullanılan ve bu işlemi üzerinde yer alan zaman ayarı ile belirlenen aralıklarla tekrarlayan endüstride inversör röle olarak bilinen sağ-sol rölesi, tetik algılamasıyla işlem yapabilen trigli zaman rölesi, yıldız-üçgen bağlantıyı zaman tabanlı kontrol eden yıldız-üçgen zaman rölesi gibi çeşitleri mevcuttur.

1.2. Teknik Özellikler

Çalışma Gerilimi:	18-28 V AC/DC 180 - 280 V AC
Çalışma Frekansı:	50 / 60 Hz
Zaman Aralığı (toff):	0.1 sn-30 sn. (ZMN01) 0.1 sn-60 sn. (ZMN02)
Röle Çıkışı:	1 x C/O, 5 A @ 250 VAC
Ayar Şekli:	Potansiyometre
Gösterge:	3 adet LED
Ortam Sıcaklığı:	-5°C to +50°C
Koruma Sınıfı:	IP20
Montaj:	DIN Ray

1.3. Teknik Çizimi

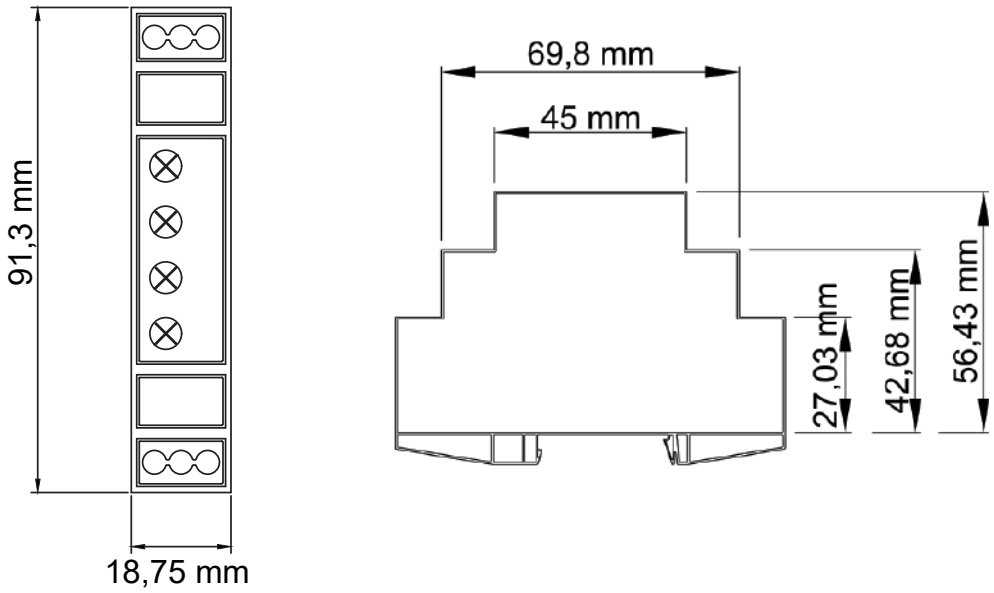

1.4. Ürün Montaj ve Demontajı

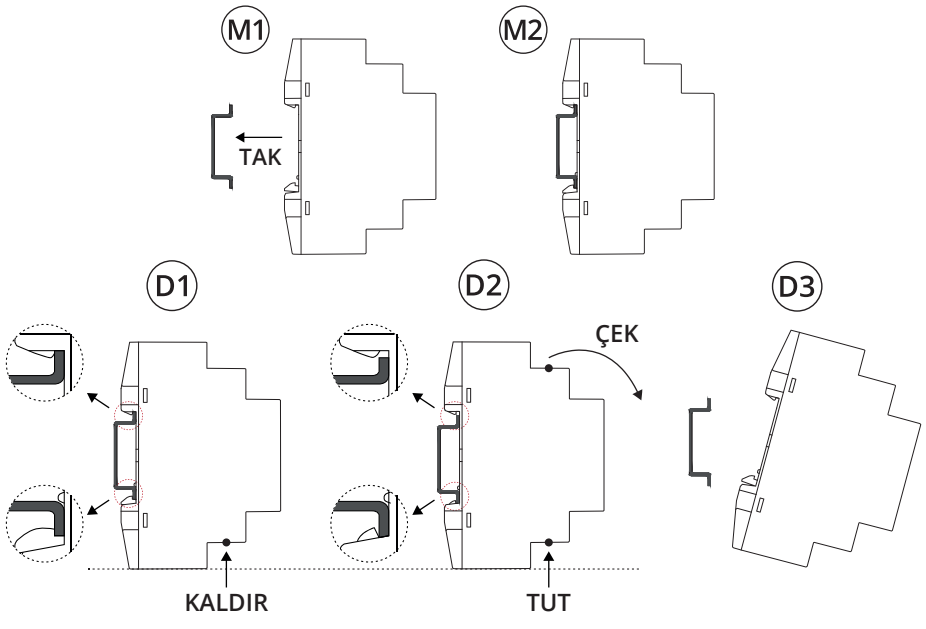

1.5. Bağlantı Şeması

