TİCARİ ÜNVAN

GRUP ARGE ENERJİ ve
KONTROL SİSTEMLERİ
SAN. TİC. LTD. ŞTİ.

ÜRÜN KODU

GA55**

ÜRÜN ADI

HRT *****

ÜRÜN AÇIKLAMASI

TRİFAZE HARMONİK FİLTRE
(P:%14)

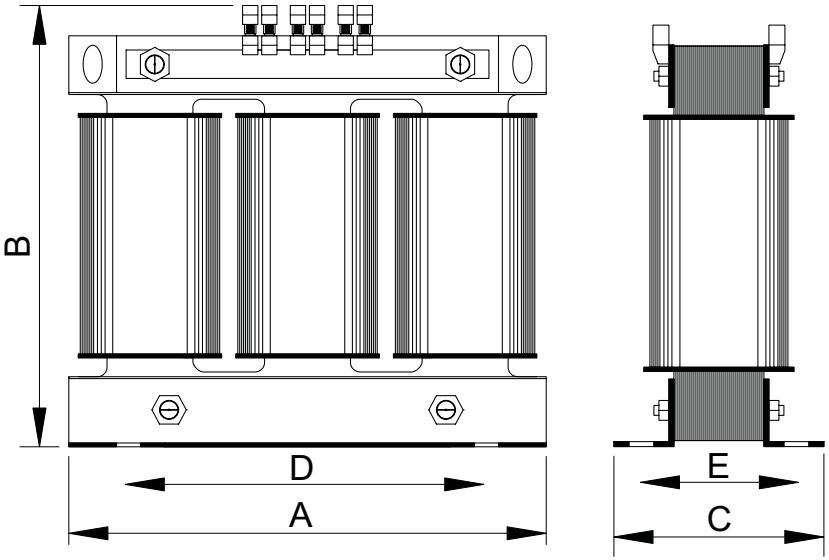

• Tabloda belirtilen ürün boyutları değişkenlik gösterebilir.
Detaylı bilgi için iletişime geçebilirsiniz.

Trifaze Harmonik Filtre (P=% 14 - 134 Hz)

Ürün Adı	A (mm)	B (mm)	C (mm)	D (mm)	E (mm)
HRT 0.5/14	150	150	72	100	55
HRT 1.0/14	150	150	72	100	55
HRT 1.5/14	150	150	72	100	55
HRT 2.5/14	180	175	85	125	60
HRT 3.12/14	180	175	85	125	60
HRT 5.0/14	180	175	115	125	90
HRT 6.25/14	180	175	115	125	90
HRT 7.5/14	240	225	100	175	75
HRT 10.0/14	240	225	100	175	75
HRT 12.5/14	240	225	100	175	75
HRT 15.0/14	240	225	110	175	85
HRT 20.0/14	270	240	135	200	110
HRT 25.0/14	270	240	150	200	125
HRT 30.0/14	295	255	165	200	130
HRT 40.0/14	295	255	170	200	135
HRT 50.0/14	300	255	180	200	145
HRT 60.0/14	355	310	190	250	155
HRT 75.0/14	355	310	210	250	175
HRT 100.0/14	400	360	210	250	175