Şönt Reaktör
Datasheet



**ADRES: İkitelli OSB Mah. Çevre 14.
Blok Sok. Telas Blok Dış Kapı No: 1
Kat: 1-2 Başakşehir/İstanbul**

**Tel: +90 212 438 80 24
Faks: +90 212 438 80 25**

info@gruparge.com

V.25.1

1.GİRİŞ

1.1. Genel Özellikler

İşletmelerde kullanılan OG kabloları, UPS cihazları ve elektronik balastlı aydınlatma elemanları kapasitif karakteristiğe sahiptir. Bu tür kapasitif yüklerin bulunduğu işletmelerde, reaktif güç ihtiyacını karşılamak ve reaktif oranlarını istenilen sınırlarda tutabilmek için şönt reaktörlerin kullanımı gereklidir.

Günümüzde işletmelerin yük profili giderek değişim göstermekte olup, geçmişte sadece kondansatör kullanarak yapılan kompanzasyon işlemleri artık yeterli olmamaktadır. Kapasitif karakteristikli cihazların sayısının sürekli artmasıyla birlikte, doğru bir kompanzasyon sağlamak amacıyla kondansatörlerin yanında şönt reaktörlerin de kullanılması zorunlu hale gelmiştir.

İşletmenin büyüklüğüne ve yük profiline bağlı olarak kullanılacak şönt reaktörlerin kapasitesi değişkenlik göstermektedir. İşletme doğru bir şekilde analiz edildikten sonra, maliyet de göz önünde bulundurularak en uygun şönt reaktörünün seçilmesi önemlidir.

1.2. Teknik Özellikler

- **Standart:** EN 60076-6 / EN 61558-2-20
- **Nominal Gerilim:** 230 - 400 V AC
- **Nominal Güç:** 0,5-50 kVAr
- **Nominal Frekans:** 50 Hz
- **Reaktör Faktörü:** %100
- **Endüktivite Toleransı:** %5
- **İzolasyon (Sarım-Nüve):** 3 kV
- **İzolasyon Sınıfı:** F Sınıfı 155 ˚C
- **Nem Oranı:** %95
- **Soğutma:** Doğal T40
- **Bağlantı:** Klemens, Pabuç veya Baralı
- **Nüve:** Düşük Kayıplı, Silisli Sac, Hava Aralıklı
- **Sarım Malzemesi:** Alüminyum ya da Bakır
- **Termik Koruma:** 120 ˚C (NC kontak)
- **Koruma Sınıfı:** IP40

2. TEKNİK VERİLER

2.1. SVC Şönt Reaktörler (230 V)

Ürün Kodu	Ürün Adı	Ürün Açıklaması	Güç (kVAr)	A (Irms)	L (mH)	Boyutlar G x Y x D (mm)	Bağlantı	Termik Koruma	Ayak Montaj Cıvata	Ağırlık (kg)
GA5001	SVC-R 1.0	1.0 kVAr SVC ŞÖNT REAKTÖR	1	4,34	168,38	120 x 105 x103	Klemens	✔	M8	5
GA5002	SVC-R 1.5	1.5 kVAr SVC ŞÖNT REAKTÖR	1,5	6,52	112,25	150 x125 x 121	Klemens	✔	M8	9
GA5003	SVC-R 3.0	3.0 kVAr SVC ŞÖNT REAKTÖR	3	13,04	56,12	192 x 164 x 131	Klemens	✔	M8	15

SVC şönt reaktörlerinin sadece SVC Sürücüler ile birlikte kullanılması önerilmektedir
Tabloda belirtilen ürün boyutları değişkenlik gösterebilir. Detaylı bilgi için iletişime geçebilirsiniz..

2.2. Monofaze Şönt Reaktörler (230 V)

Ürün Kodu	Ürün Adı	Ürün Açıklaması	Güç (kVAr)	A (Irms)	L (mH)	Boyutlar G x Y x D (mm)	Bağlantı	Termik Koruma	Ayak Montaj Cıvata	Ağırlık (kg)
GA5101	SRM 1.0	1.0 kVAr MONOFAZE ŞÖNT REAKTÖR	1	4,34	168,38	120 x 105 x 111,5	Klemens	✔	M8	6
GA5102	SRM 1.5	1.5 kVAr MONOFAZE ŞÖNT REAKTÖR	1,5	6,52	112,25	150 x 125 x 121	Klemens	✔	M8	9
GA5103	SRM 3.0	3.0 kVAr MONOFAZE ŞÖNT REAKTÖR	3	13,04	56,12	192 x 164 x 136	Klemens	✔	M8	16
GA5104	SRM 5.0	5.0 kVAr MONOFAZE ŞÖNT REAKTÖR	5	21,7	33,7	210 x 315 x 145	Pabuç (M8)	✔	M8	20
GA5105	SRM 7.5	7.5 kVAr MONOFAZE ŞÖNT REAKTÖR	7,5	32,6	22,45	210 x 260 x 165	Pabuç (M10)	✔	M8	26
GA5106	SRM 10.0	10.0 kVAr MONOFAZE ŞÖNT REAKTÖR	10	43,4	16,83	255 x 315 x 155	Bara (M8)	✔	M8	32
GA5107	SRM 15.0	15.0 kVAr MONOFAZE ŞÖNT REAKTÖR	15	65,2	11,2	290 x 365 x 185	Bara (M10)	✔	M8	50
GA5108	SRM 20.0	20.0 kVAr MONOFAZE ŞÖNT REAKTÖR	20	86,9	8,4	290 x 365 x 205	Bara (M10)	✔	M8	62

Monofaze Şönt Reaktörler; SVC Sürücüler, Endüktif Statik Kontaktörler ve Kompanzasyon Kontaktörleri ile kullanılabilir.
Tabloda belirtilen ürün boyutları değişkenlik gösterebilir. Detaylı bilgi için iletişime geçebilirsiniz.

2.3. Trifaze Şönt Reaktörler (400 V)

Ürün Kodu	Ürün Adı	Ürün Açıklaması	Güç (kVAr)	A (Irms)	L (mH)	Boyutlar G x Y x D (mm)	Bağlantı	Termik Koruma	Ayak Montaj Cıvata	Ağırlık (kg)
GA5201	SRT 0.5	0.5 kVAr TRİFAZE ŞÖNT REAKTÖR	0,5	0,72	1018,6	150 x 125 x 105	Klemens	✔	M8	8
GA5202	SRT 1.0	1.0 kVAr TRİFAZE ŞÖNT REAKTÖR	1	1,44	509	150 x 127 x 130	Klemens	✔	M8	11,5
GA5203	SRT 1.5	1.5 kVAr TRİFAZE ŞÖNT REAKTÖR	1,5	2,17	339,5	192 x 164 x 144	Klemens	✔	M8	14,5
GA5204	SRT 2.5	2.5 kVAr TRİFAZE ŞÖNT REAKTÖR	2,5	3,61	203,72	215 x 265 x 144	Klemens	✔	M8	17
GA5205	SRT 5.0	5.0 kVAr TRİFAZE ŞÖNT REAKTÖR	5	7,22	101,86	325 x 260 x 135	Pabuç (M8)	✔	M8	29
GA5206	SRT 7.5	7.5 kVAr TRİFAZE ŞÖNT REAKTÖR	7,5	10,83	67,9	325 x 260 x 155	Pabuç (M8)	✔	M8	38
GA5207	SRT 10.0	10.0 kVAr TRİFAZE ŞÖNT REAKTÖR	10	14,43	50,92	380 x 315 x 155	Pabuç (M10)	✔	M8	48
GA5208	SRT 12.5	12.5 kVAr TRİFAZE ŞÖNT REAKTÖR	12,5	18,04	40,75	380 x 315 x 165	Bara (M8)	✔	M8	55
GA5209	SRT 15.0	15.0 kVAr TRİFAZE ŞÖNT REAKTÖR	15	21,65	33,95	380 x 315 x 175	Bara (M8)	✔	M8	63
GA5210	SRT 20.0	20.0 kVAr TRİFAZE ŞÖNT REAKTÖR	20	28,86	25,46	460 x 365 x 175	Bara (M10)	✔	M10	82
GA5211	SRT 25.0	25.0 kVAr TRİFAZE ŞÖNT REAKTÖR	25	36,08	20,37	460 x 365 x 185	Bara (M10)	✔	M10	93
GA5212	SRT 50.0	50.0 kVAr TRİFAZE ŞÖNT REAKTÖR	50	72,2	10,18	530 x 420 x 260	Bara (M10)	✔	M10	173

Tabloda belirtilen ürün boyutları değişkenlik gösterebilir. Detaylı bilgi için iletişime geçebilirsiniz.

3. TEKNİK ÇİZİM

SVC - Monofaze Şönt Reaktörü (230 V)

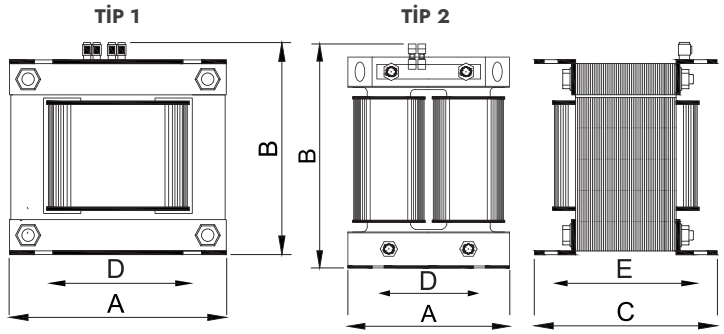

SRM 7.5 ve SRM 10.0 için tip 2 geçerlidir.

• Tabloda belirtilen ürün boyutları değişkenlik gösterebilir.
Detaylı bilgi için iletişime geçebilirsiniz.

SVC Şönt Reaktörler

Ürün Adı	A (mm)	B (mm)	C (mm)	D (mm)	E (mm)
SVC-R 1.0	120	100	102	95	75
SVC-R 1.5	150	125	110	105	85
SVC-R 3.0	192	160	134	150	110

Monofaze Şönt Reaktörler (230 V)

Ürün Adı	A (mm)	B (mm)	C (mm)	D (mm)	E (mm)
SRM 1.0	150	125	105	-	-
SRM 1.5	150	125	120	105	95
SRM 3.0	192	160	144	150	120
SRM 5.0	210	270	180	195	119
SRM 7.5	210	280	210	232	126
SRM 10.0	260	330	200	232	136
SRM 15.0	290	380	220	259	136
SRM 20.0	290	380	250	259	156

Trifaze Şönt Reaktörü (400 V)

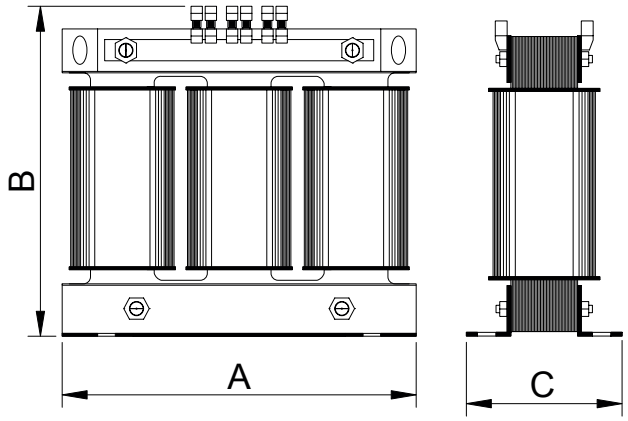

• Tabloda belirtilen ürün boyutları değişkenlik gösterebilir.
Detaylı bilgi için iletişime geçebilirsiniz.

Ürün Adı	A (mm)	B (mm)	C (mm)	D (mm)	E (mm)
SRT 0.5	150	150	72	100	55
SRT 1.0	180	175	85	125	60
SRT 1.5	180	175	115	125	90
SRT 2.5	240	225	100	175	75
SRT 5.0	295	255	170	200	135
SRT 7.5	295	255	180	200	145
SRT 10.0	370	330	190	350	109
SRT 12.5	390	330	210	350	119
SRT 15.0	390	330	220	350	139
SRT 20.0	460	380	220	420	129
SRT 25.0	460	380	230	420	149
SRT 50.0	520	430	290	510	229

4. BAĞLANTI ŞEMASI

Monofaze Şönt Reaktörü (230 V)

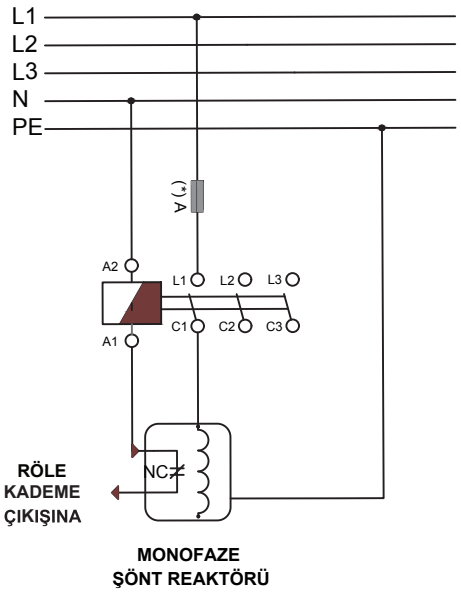

MONOFAZE
ŞÖNT REAKTÖRÜ

(*)Kullanılması önerilen sigorta akımı ve kablo kesiti için, lütfen seçeceğiniz ürün ile ilgili bölümde bulunan nominal çalışma akımı tablosuna bakınız.

Trifaze Şönt Reaktörü (400 V)

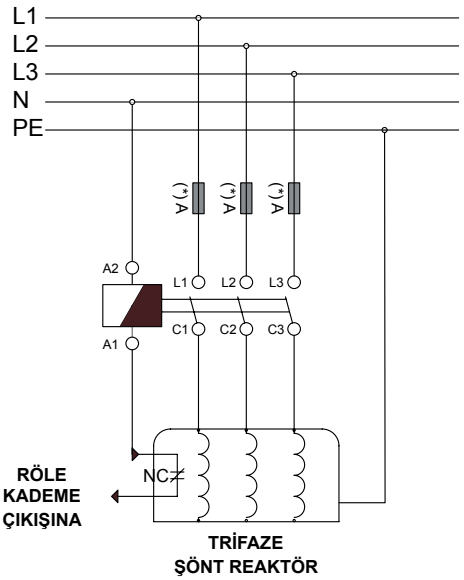

TRİFAZE
ŞÖNT REAKTÖR

(*)Kullanılması önerilen sigorta akımı ve kablo kesiti için, lütfen seçeceğiniz ürün ile ilgili bölümde bulunan nominal çalışma akımı tablosuna bakınız.