grup ARGE

TİCARİ ÜNVAN

GRUP ARGE ENERJİ ve
KONTROL SİSTEMLERİ
SAN. TİC. LTD. ŞTİ.

ÜRÜN KODU

GA2301-2-3-4-5-6-7

ÜRÜN ADI

KNT K2.5-5.0-7.5-10.0-12.5-15.0-20.0

ÜRÜN AÇIKLAMASI

KOMPANZASYON KONTAKTÖRÜ

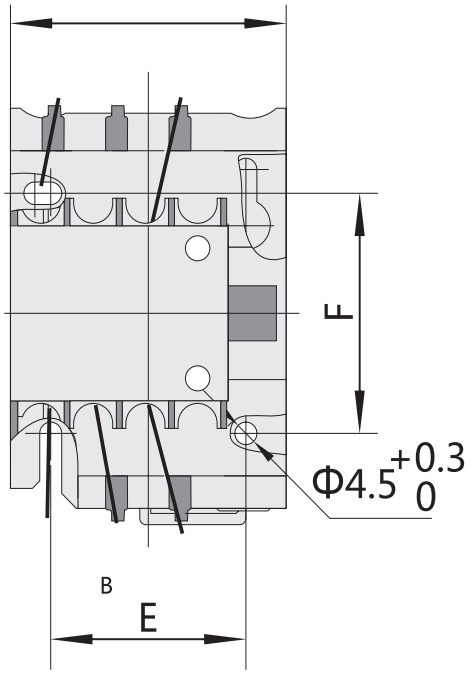

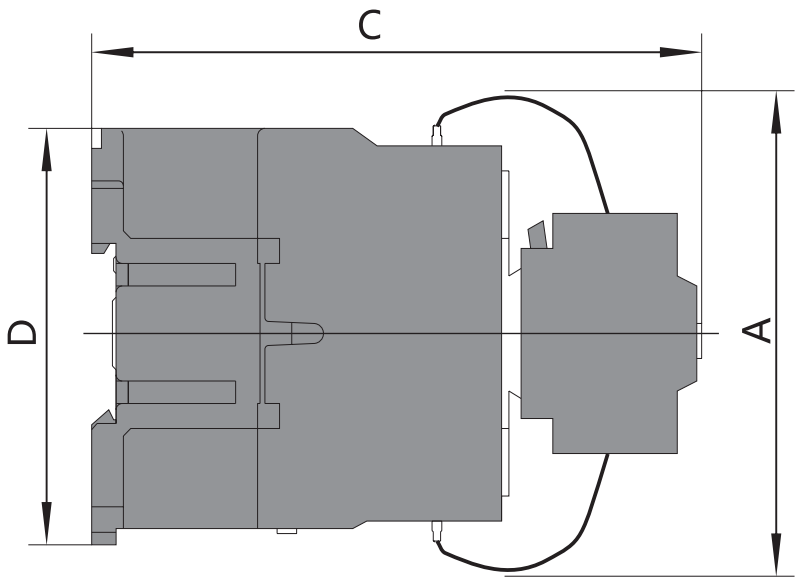

Kontaktör Tipi	Amax	Bmax	Cmax	Dmax	Emax	Fmax
KNT K2.5, KNT K5.0, KNT K7.5, KNT K10.0	80	47	124	76	34/35	50/60
KNT K12.5, KNT K15.0	90	58	132	86	40	48
KNT K20.0	90	58	136	86	40	48