TİCARİ ÜNVAN

GRUP ARGE ENERJİ ve KONTROL SİSTEMLERİ SAN. TİC. LTD. ŞTİ.

ÜRÜN KODU

GA312*

ÜRÜN ADI

HT G2*

ÜRÜN AÇIKLAMASI

GSM ve 4G OTOMASYON TERMİNALİ (MODBUS)

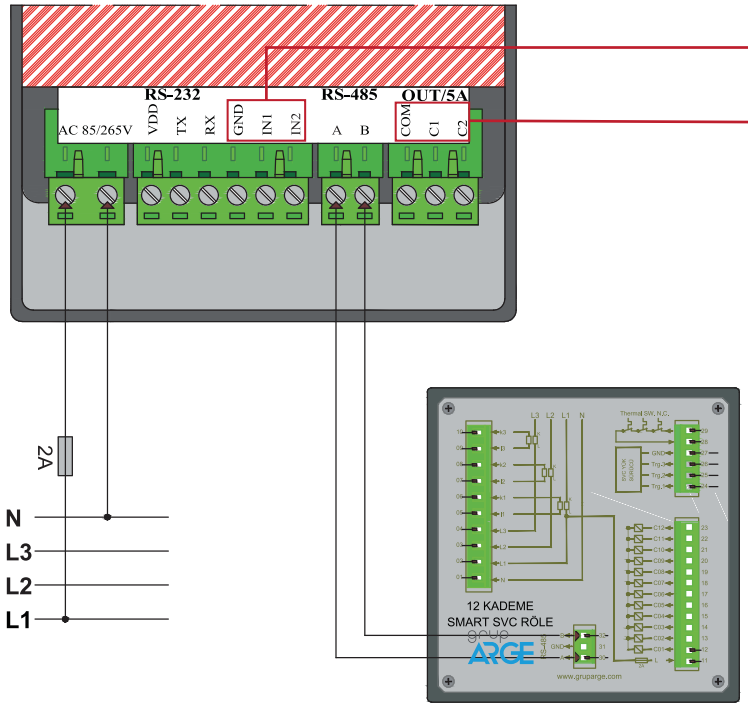

Giriş Bağlantı Şeması

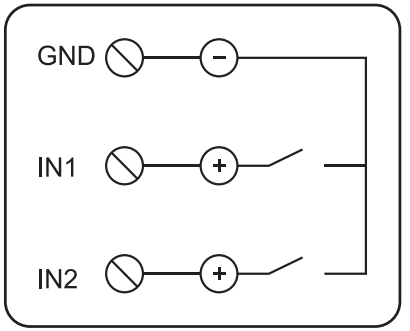

Çıkış Bağlantı Şeması

