SVC Yük Sürücüleri Datasheet

ADRES: İkitelli OSB Mah. Çevre 14. Blok Sok. Telas Blok Dış Kapı No: 1 Kat: 1-2 Başakşehir/İstanbul

Tel: +90 212 438 80 24
Faks: +90 212 438 80 25

info@gruparge.com

V.25.1

1.1. Genel Özellikler

SVC sürücüleri her faza bağlanan monofaze şönt reaktörleri, sistemin ihtiyacı kadar devreye alarak düşük güçlerde bile hassas kompanzasyon yapmayı sağlayan anahtarlama elemanlarıdır. SVC sisteminde şönt reaktörlerin gücü, tristörler aracılığıyla belirli açılarda tetiklenerek kontrol edilir. Bu reaktörler, her biri 1000 adımda olmak üzere toplamda 3000 adımda hassas bir şekilde ayarlanabilir. SVC Sürücüleri 3 adet monofaze şönt reaktörü sürecek şekilde tasarlanmıştır. Bu sayede, her biri ayrı faza bağlı olan bu reaktörlerin güçleri bağımsız ve istenilen gücü sağlayacak şekilde kontrol edilir.

1.2. Teknik Özellikler

- **Nominal Gerilim:** 400 V.
- **Nominal Frekans:** 50 Hz.
- **Tetikleme Gerilimi:** 12 V DC.
- **Cihazın Azami Çalışma Akımı (IRms):**
  SVC 5 için; 7,2 A.
  SVC 10 için; 14,4 A.
  SVC 20 için; 28,8 A.
  SVC 30 için; 43,3 A.
  SVC 60 için; 87 A.
- **Ortam Sıcaklığı:** -10 C° / +45 C°.
- **Koruma Sınıfı:** IP00.
- **Cevap Süresi:** 20 ms.
- **Nem:** %95.
- **Nominal Kablo Kesiti:**
  SVC5 için 3(1x2.5) mm²
  SVC10 için 3(1x4) mm²
  SVC20 için 3(1x10) mm²
  SVC30 için 3(1x16) mm²
  SVC 60 için 3(1x35) mm²

- 60 kVAr dan büyük güçler için, sürücüler en fazla 3 adet olacak şekilde paralel bağlanarak çözüm üretilebilmektedir.
- 20, 30 ve 60 kVAr'lık modellerde NC (Normalde Kapalı) termik kontrolü mevcuttur.
- Trifaze Şönt Reaktörlerin hızlı bir şekilde devreye alınabilmesi için Endüktif Statik Kontaktörler kullanılmalıdır.

1.3. Teknik Çizim

1.3.1. 5 kVAr SVC Yük Sürücü

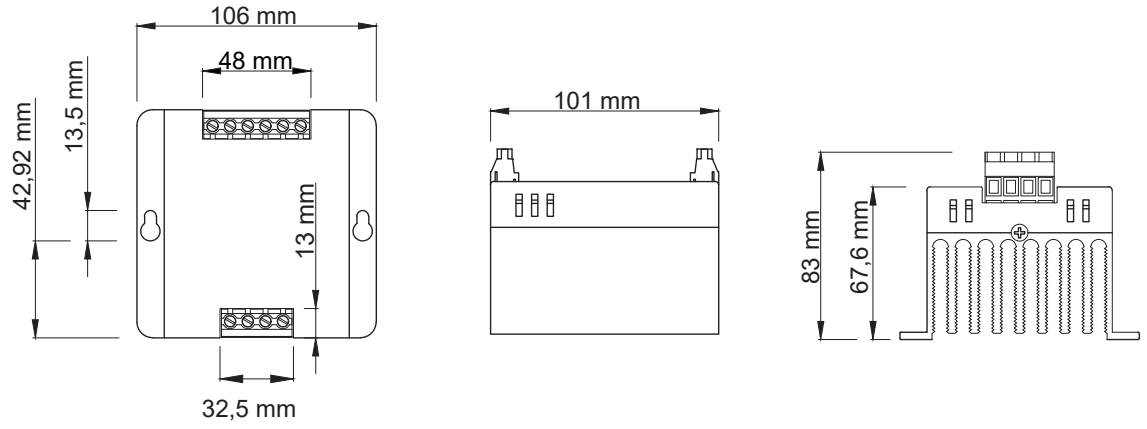

1.3.2. 10 kVAr SVC Yük Sürücü

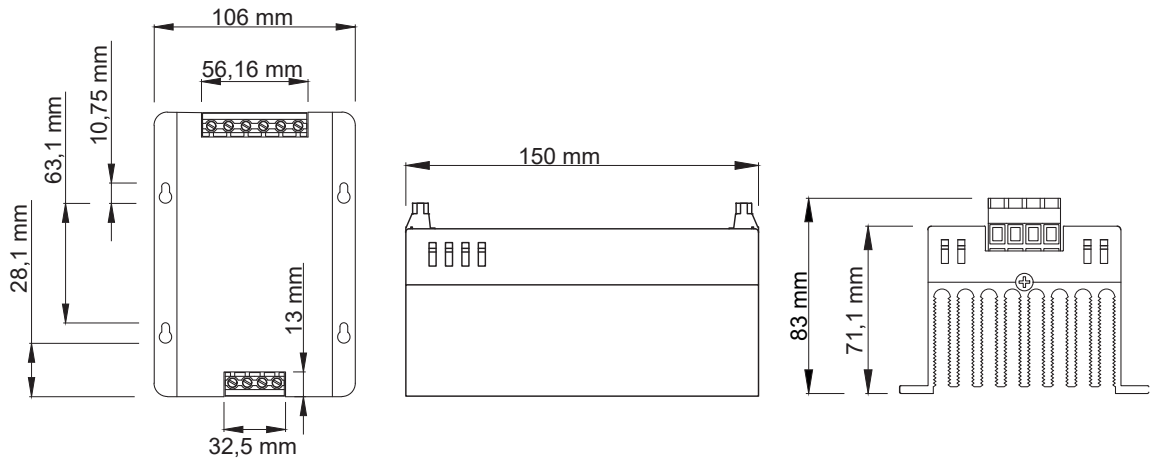

1.3.3. 20 kVAr SVC Yük Sürücü

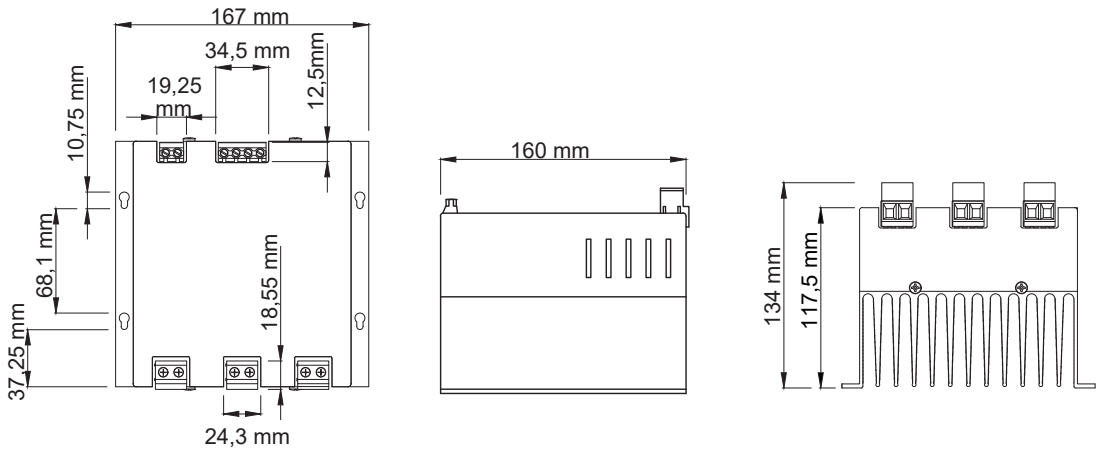

1.3.4. 30 kVAr SVC Yük Sürücü

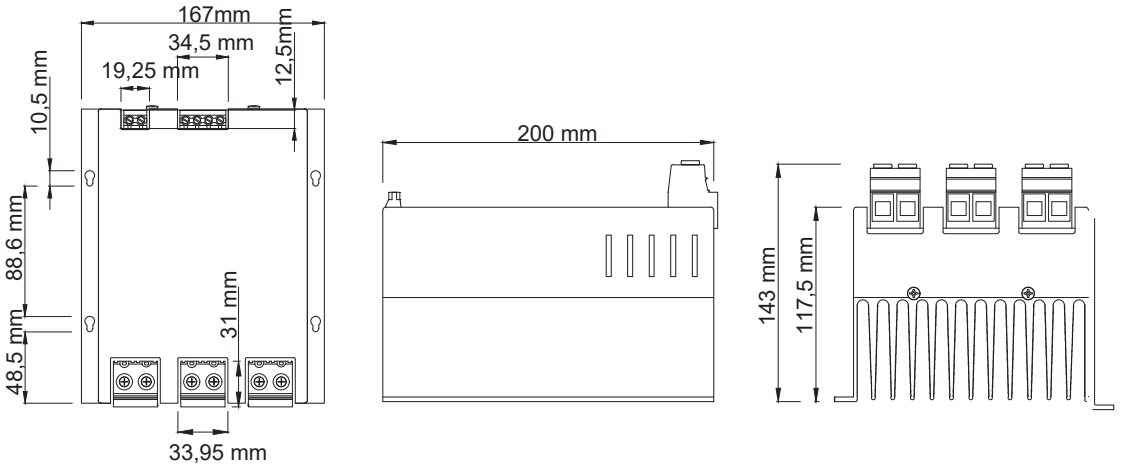

1.3.5. 60 kVAr SVC Yük Sürücü

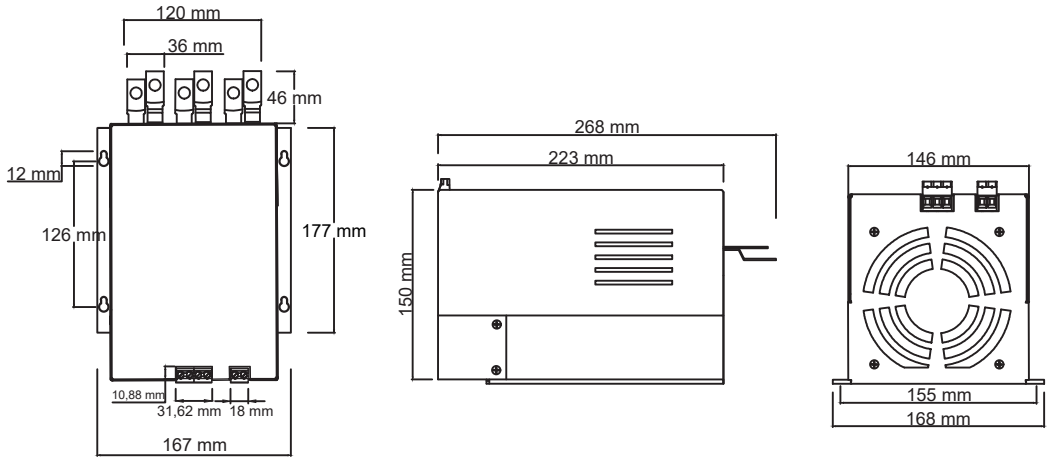

1.4. Bağlantı Şeması

1.4.1. SVC (5 - 10 kVAr) Yük Sürücü

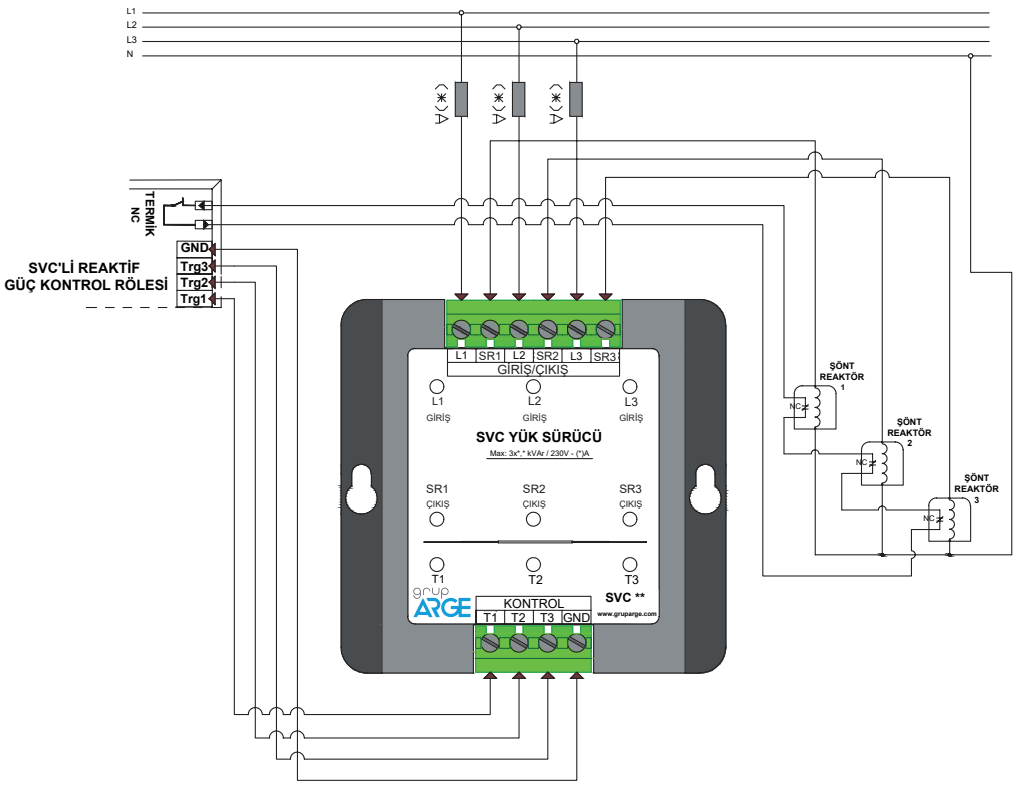

1.4.2. SVC (20 - 30 kVAr) Yük Sürücü

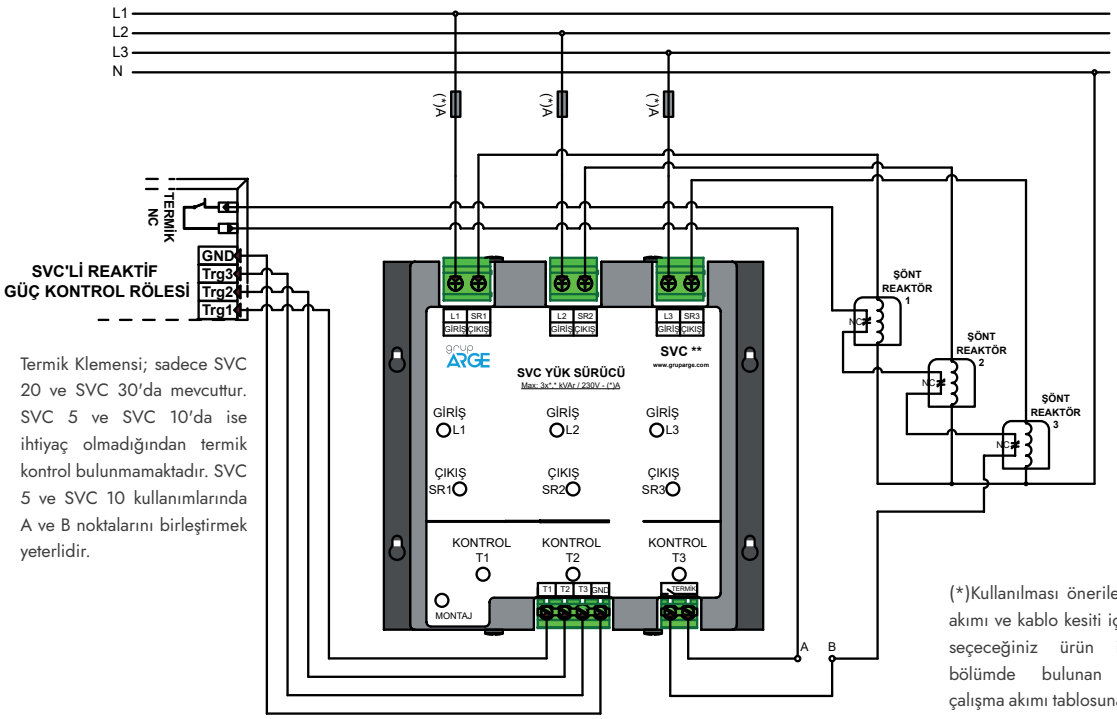

Termik Klemensi; sadece SVC 20 ve SVC 30'da mevcuttur. SVC 5 ve SVC 10'da ise ihtiyaç olmadığından termik kontrol bulunmamaktadır. SVC 5 ve SVC 10 kullanımlarında A ve B noktalarını birleştirmek yeterlidir.

(*)Kullanılması önerilen sigorta akımı ve kablo kesiti için, lütfen seçeceğiniz ürün ile ilgili bölümde bulunan nominal çalışma akımı tablosuna bakınız.

1.4.3. SVC (60 kVAr) Yük Sürücü

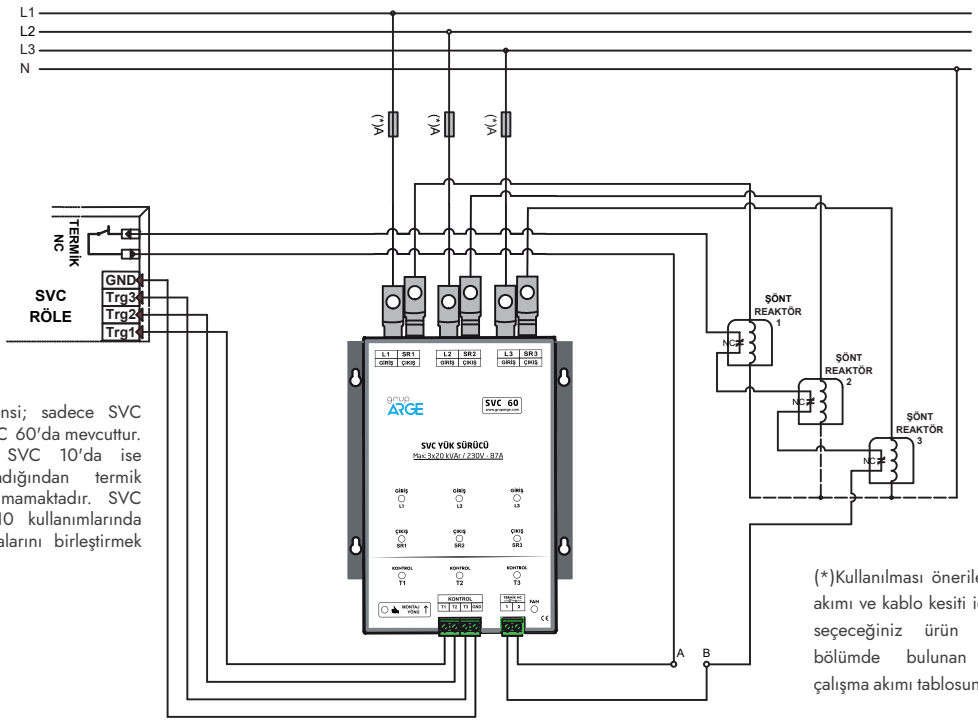

Termik Klemensi; sadece SVC 20, 30 ve SVC 60'da mevcuttur. SVC 5 ve SVC 10'da ise ihtiyaç olmadığından termik kontrol bulunmamaktadır. SVC 5 ve SVC 10 kullanımlarında A ve B noktalarını birleştirmek yeterlidir.

(*)Kullanılması önerilen sigorta akımı ve kablo kesiti için, lütfen seçeceğiniz ürün ile ilgili bölümde bulunan nominal çalışma akımı tablosuna bakınız.