Kapasitif Statik Kontaktör Datasheet

ADRES: İkitelli OSB Mah. Çevre 14. Blok Sok. Telas Blok Dış Kapı No: 1 Kat: 1-2 Başakşehir/İstanbul

Tel: +90 212 438 80 24
Faks: +90 212 438 80 25

info@gruparge.com

V.25.1

1.1. Genel Özellikler

Kompanzasyon sistemlerinde kondansatörlerin anahtarlaması için kontaktörler, kullanılmaktadır. kondansatör gerilimi ile Statik bara geriliminin eşitlendiği anda anahtarlama yaparak yüksek anahtarlama akımlarını önler. Ayrıca kondansatör deşarj süresini beklemeden çok hızlı anahtarlama yaparak hızlı yüklerin reaktif ihtiyacının karşılanmasını sağlar.

Reaktif değişimlerin hızlı olduğu işletmelerde, kontaktörlü sistemler kompanzasyon ihtiyacına cevap vermekte yetersiz kalmaktadır. Bu tarz işletmelerin kompanzasyonunda klasik sistemlerdeki mekanik kontaktörlerle anahtarlama yerine tristörle anahtarlama yapılarak hızlı değişen yüklere cevap vermek mümkün olmaktadır.

Tristörlü sistemlerde kondansatörler sıfır geçişlerinde devreye alındığı için deşarj sürelerini bekleme zorunluluğu ortadan kalkar. Ayrıca kondansatörler ilk devreye alındığında çekilen akım minimum olduğu için, yüksek bir hızda devreye alıp çıkarmak mümkün olmaktadır.

1.2. Teknik Özellikler

Ürün Kodu	Ürün Adı	Ürün Açıklaması	Gerilim (V)	Nominal Kablo Kesiti (mm²)	Nominal Sigorta Akımı (A)	Soğutma		Montaj Yönü Ledi	Giriş, Çıkış ve Tetikleme Kontrol Ledleri	Dahili Termik Koruma	Harici Termik Koruma	Boyutlar G x Y x D (mm)
						Fanlı	Fansız Doğal					
GA2201	KSK 10T3*	10 kVAr KAP. STATİK KON. 3 TRİS.	230/400	3(1x4)	25		✓	✓	✓	✓	✓	167 x 130 x 131
GA2204	KSK 20T3*	20 kVAr KAP. STATİK KON. 3 TRİS	230/400	3(1x6)	50		✓	✓	✓	✓	✓	167 x 158 x 131
GA2213	KSK 30T3*	30 kVAr KAP. STATİK KON. 3 TRİS	230/400	3(1x16)	80		✓	✓	✓	✓	✓	165 x 200 x 144
GA2202	KSK 15T2	15 kVAr KAP. STATİK KON.	400	3(1x4)	40		✓	✓	✓	✓	✓	167 x 163 x 138
GA2205	KSK 25T2	25 kVAr KAP. STATİK KON.	400	3(1x10)	63		✓	✓	✓	✓	✓	167 x 163 x 138
GA2207	KSK 50T2	50 kVAr KAP. STATİK KON.	400	3(1x35)	125	✓		✓	✓	✓	✓	167 x 210 x 141
GA2203	KSK 15T2D	15 kVAr KAP. STATİK KON. DEŞARJ DİRENÇLİ	400	3(1x4)	40		✓	✓	✓	✓	✓	167 x 163 x 138
GA2206	KSK 25T2D	25 kVAr KAP. STATİK KON. DEŞARJ DİRENÇLİ	400	3(1x10)	63		✓	✓	✓	✓	✓	167 x 163 x 138
GA2208	KSK 50T2D	50 kVAr KAP. STATİK KON. DEŞARJ DİRENÇLİ	400	3(1x35)	125	✓		✓	✓	✓	✓	167 x 210 x 141
GA2210	KSK 80T2D	80 kVAr KAP. STATİK KON. DEŞARJ DİRENÇLİ	400	3(1x50)	200	✓		✓	✓	✓	✓	167 x 275 x 135
GA2212	KSK 100T2D	100 kVAr KAP. STATİK KON. DEŞARJ DİRENÇLİ	400	3(1x70)	250	✓		✓	✓	✓	✓	165 x 253 x 148

1.3. Teknik Çizim

1.3.1. Kapasitif Statik Kontaktörler KSK 10

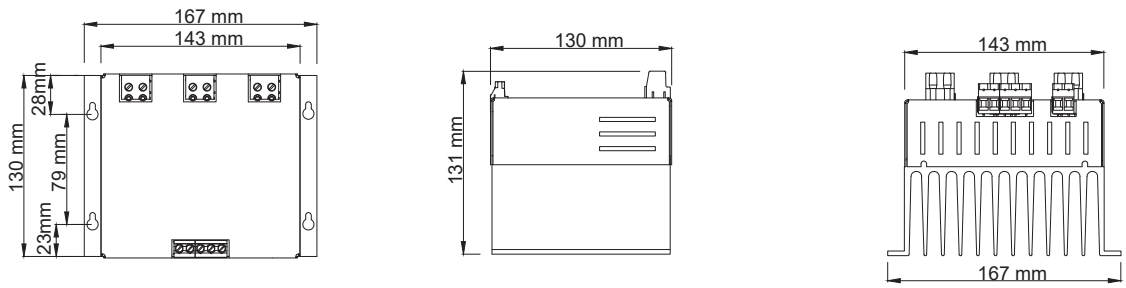

1.3.2. Kapasitif Statik Kontaktörler KSK 20

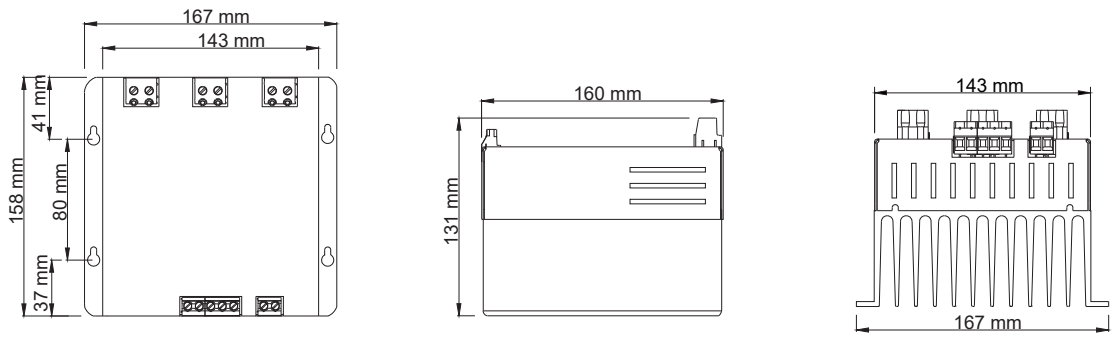

1.3.3. Kapasitif Statik Kontaktörler KSK 30

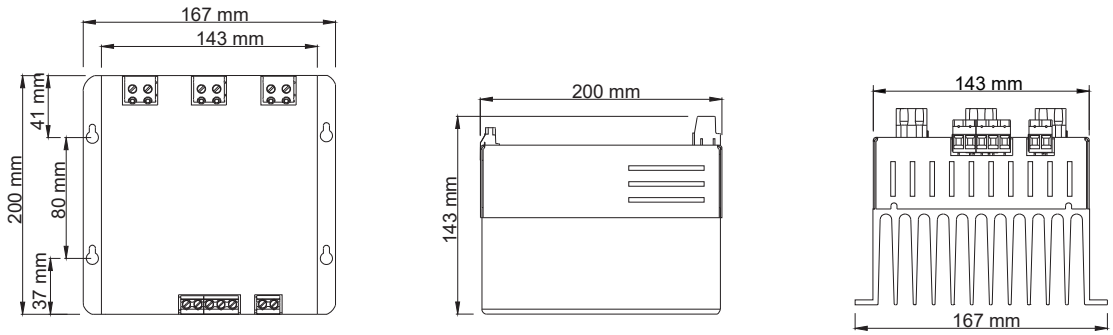

1.3.4. Kapasitif Statik Kontaktörler KSK 15 - 25

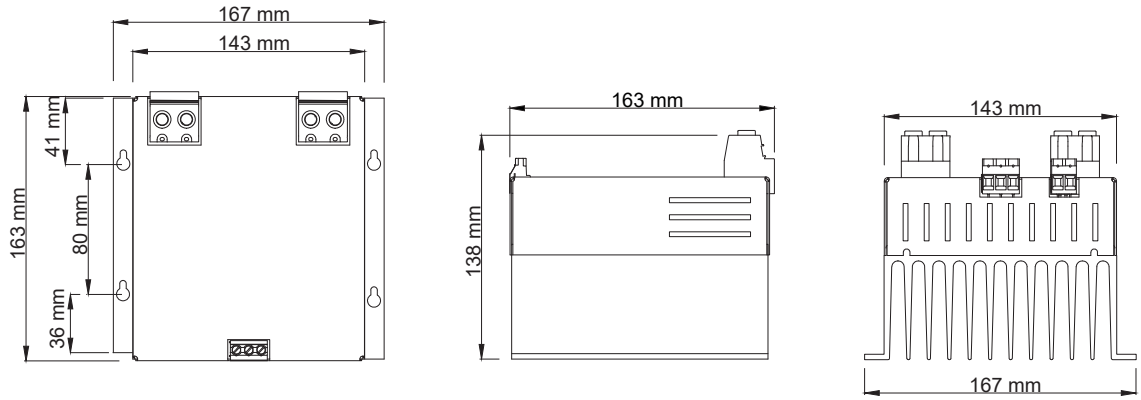

1.3.5. Kapasitif Statik Kontaktörler KSK 50

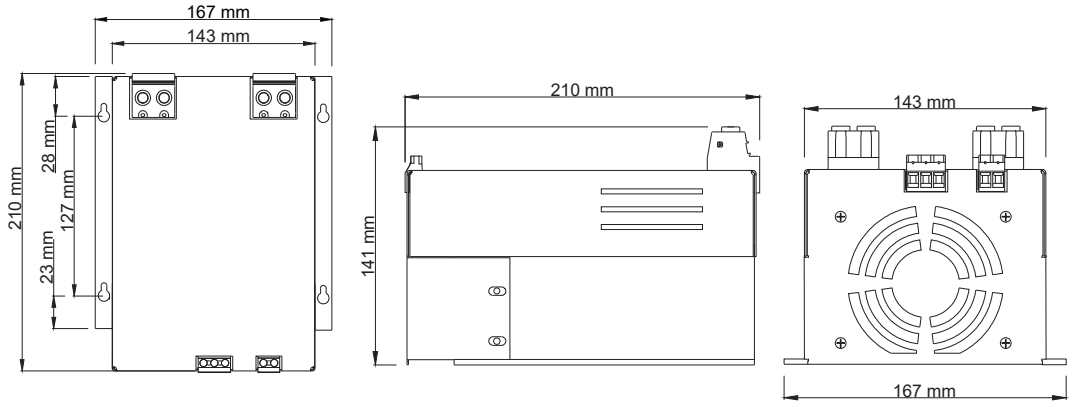

1.3.6. Kapasitif Statik Kontaktörler KSK 80

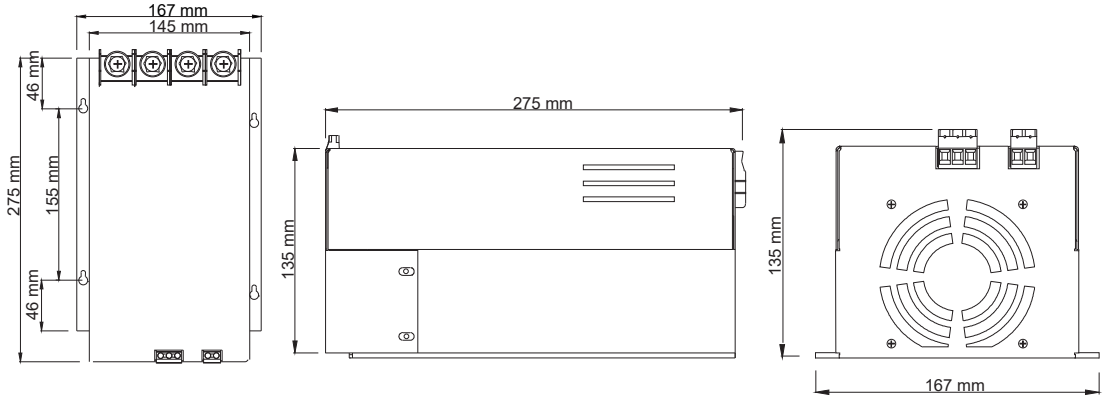

1.3.7. Kapasitif Statik Kontaktörler KSK 100

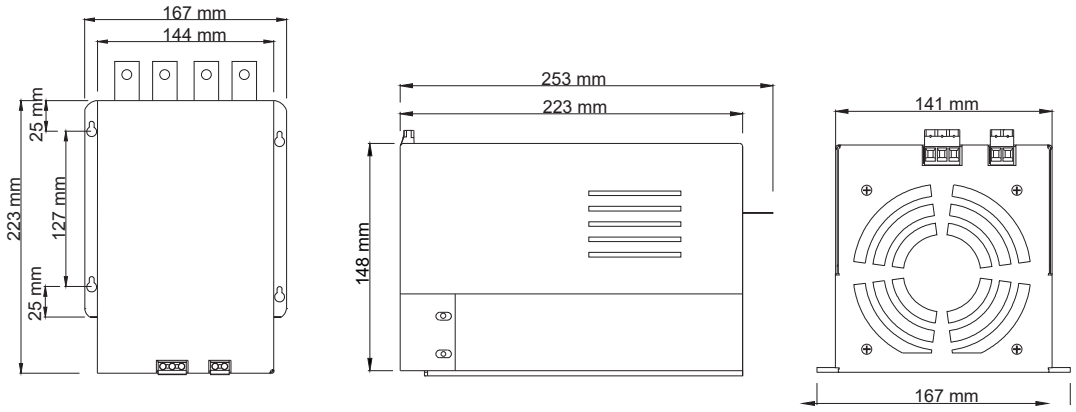

1.4 Bağlantı Şeması

1.4.1. Kapasitif Statik Kontaktör T2 Bağlantısı

NOT: Dahili deşarj dirençli statik kontaktörlerde ilave olarak harici deşarj direnci kullanmaya gerek yoktur.

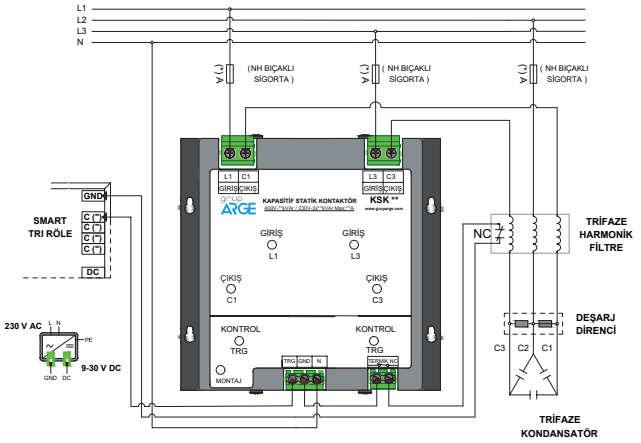

1.4.2. Kapasitif Statik Kontaktör T3 Bağlantısı

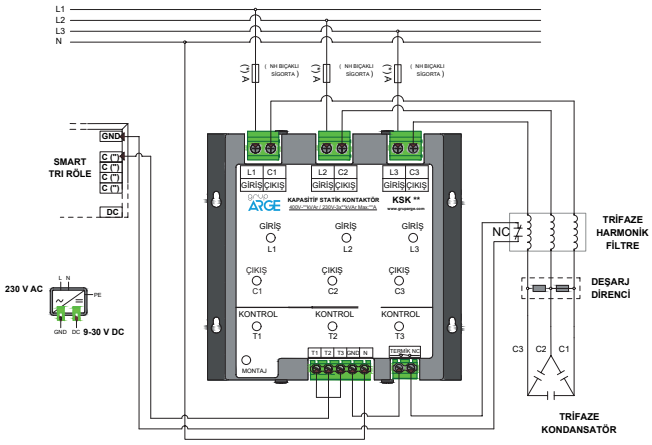
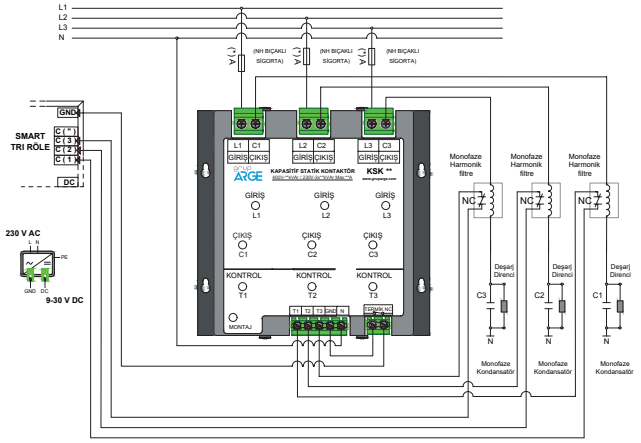
1.4.3. Kapasitif Statik Kontaktör Monofaze T3 Bağlantısı