Endüktif Statik Kontaktör Datasheet

ADRES: İkitelli OSB Mah. Çevre 14. Blok Sok. Telas Blok Dış Kapı No: 1 Kat: 1-2 Başakşehir/İstanbul

Tel: +90 212 438 80 24
Faks: +90 212 438 80 25

info@gruparge.com

V.25.1

1.1. Genel Özellikler

Endüktif Statik Kontaktörler, kademelere bağlanan trifaze şönt reaktörlerin anahtarlanmasında kullanılmak üzere tasarlandı. Kontaktörlere göre sessiz çalışması, uzun ömürlü olması ve arıza oranlarının düşük olması gibi avantajlara sahiptir.

1.2. Teknik Özellikler

Ürün Kodu	Ürün Adı	Ürün Açıklaması	Gerilim (V)	Nominal Kablo Kesiti (mm²)	Nominal Sigorta Akımı (A)	Soğutma		Montaj Yönü Ledi	Giriş, Çıkış ve Tetikleme Kontrol Ledleri	Dahili Termik Koruma	Harici Termik Koruma	Boyutlar G x Y x D (mm)
						Fanlı	Fansız Doğal					
GA2221	ESK 10T3	10 kVAr END. STATİK KON.	230/400	3(1x2,5)	25		✓	✓	✓	✓	✓	167 x 130 x 131
GA2222	ESK 20T3	20 kVAr END. STATİK KON.	230/400	3(1x6)	50		✓	✓	✓	✓	✓	167 x 160 x 131
GA2223	ESK 30T3	30 kVAr END. STATİK KON.	230/400	3(1x10)	80		✓	✓	✓	✓	✓	167 x 160 x 131
GA2224	ESK 50T3	50 kVAr END. STATİK KON.	230/400	3(1x25)	125	✓		✓	✓	✓	✓	167 x 210 x 141

- Tüm modeller 3 tristörlüdür ve trifaze kullanıma uygundur.
- ESK20-30-50 için NC (normalde kapalı) termik kontrolü mevcuttur.

1.3. Teknik Çizimi

1.3.1. Endüktif Statik Kontaktörler ESK 10

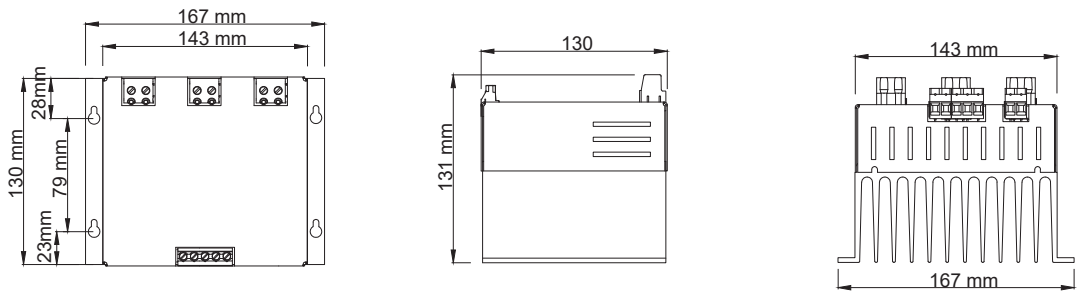

1.3.2. Endüktif Statik Kontaktörler ESK 20

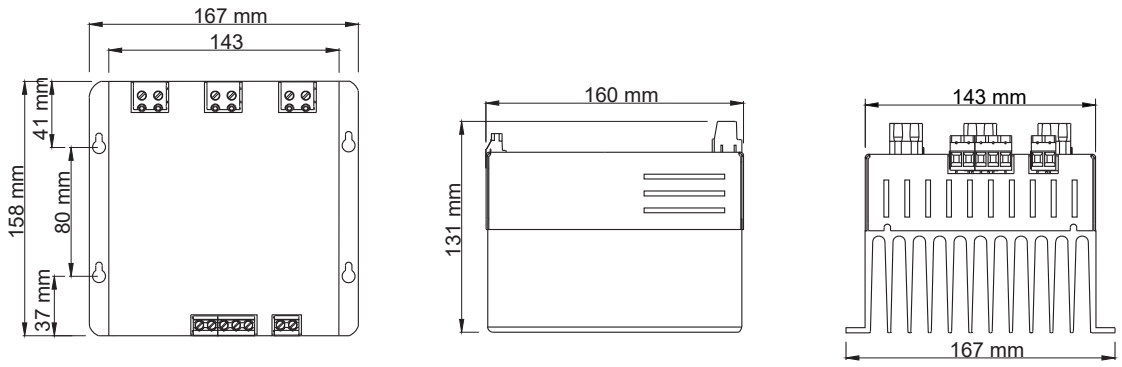

1.3.3. Endüktif Statik Kontaktörler ESK 30

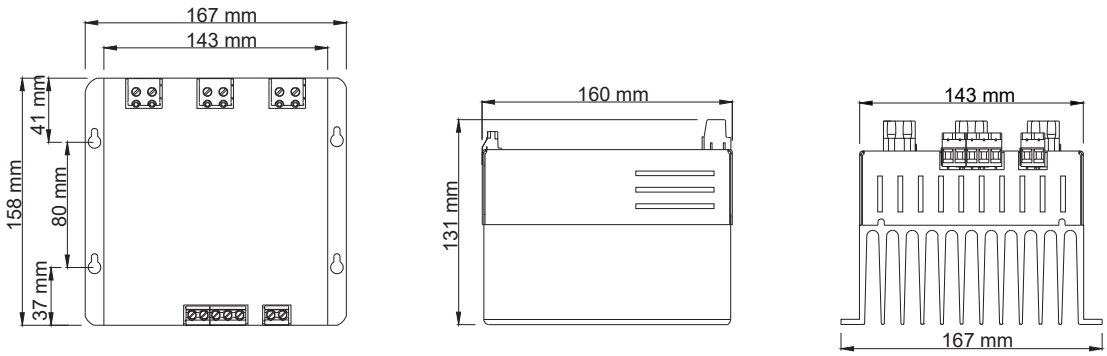

1.3.4. Endüktif Statik Kontaktörler ESK 50

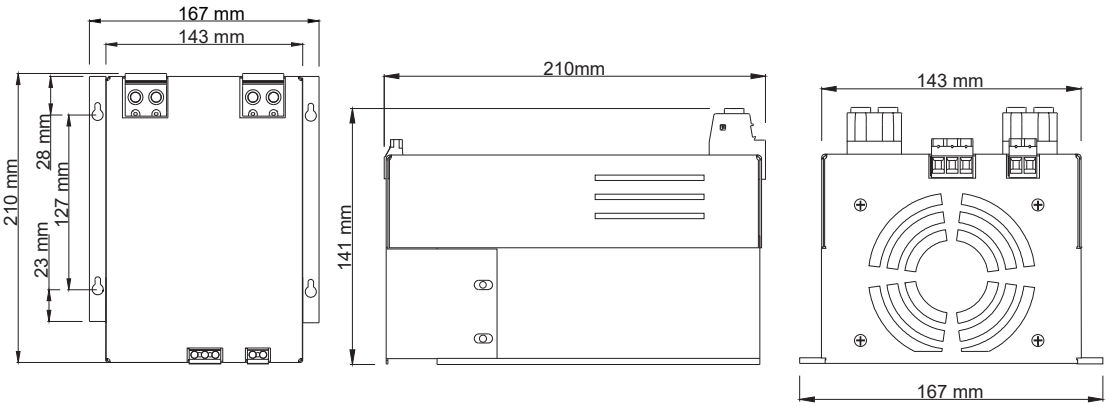

1.4. Bağlantı Şeması

1.4.1. ESK (10) - Monofaze Şönt Reaktörü

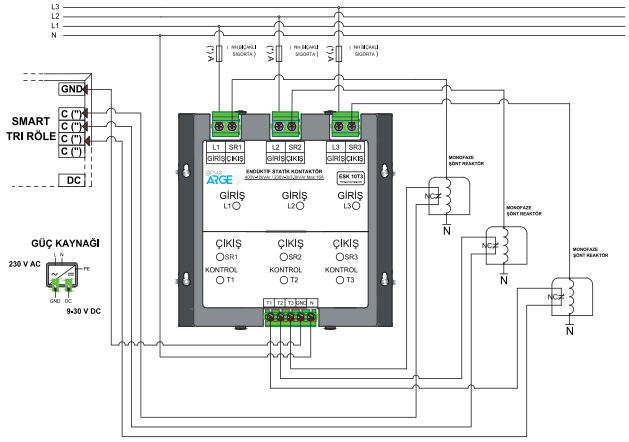

1.4.2. ESK (10) - Trifaze Şönt Reaktörü

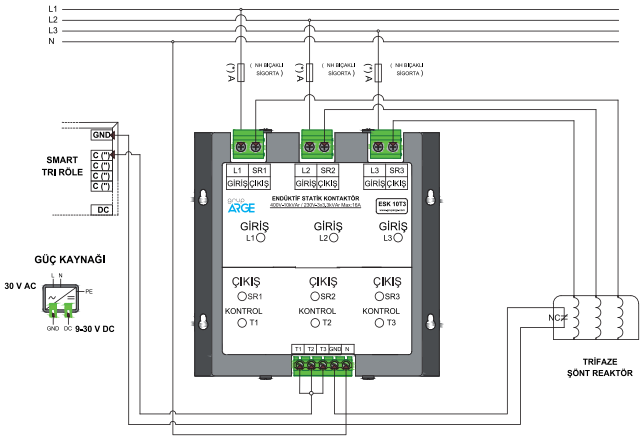

1.4.3. ESK (20-30-50) - Monofaze Şönt Reaktörü

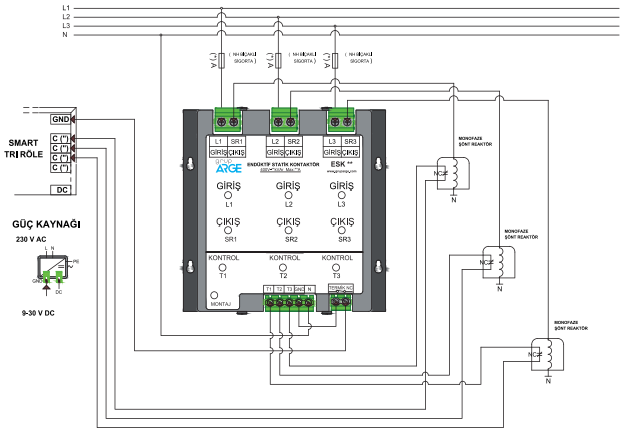
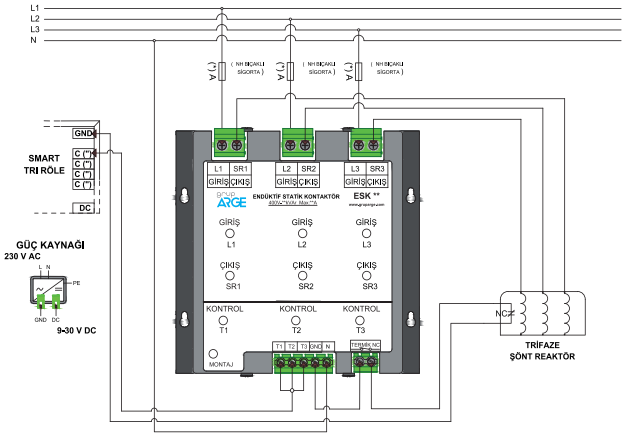
1.4.4. ESK (20-30-50) - Trifaze Şönt Reaktörü