8'li Çıkış Modülü Datasheet

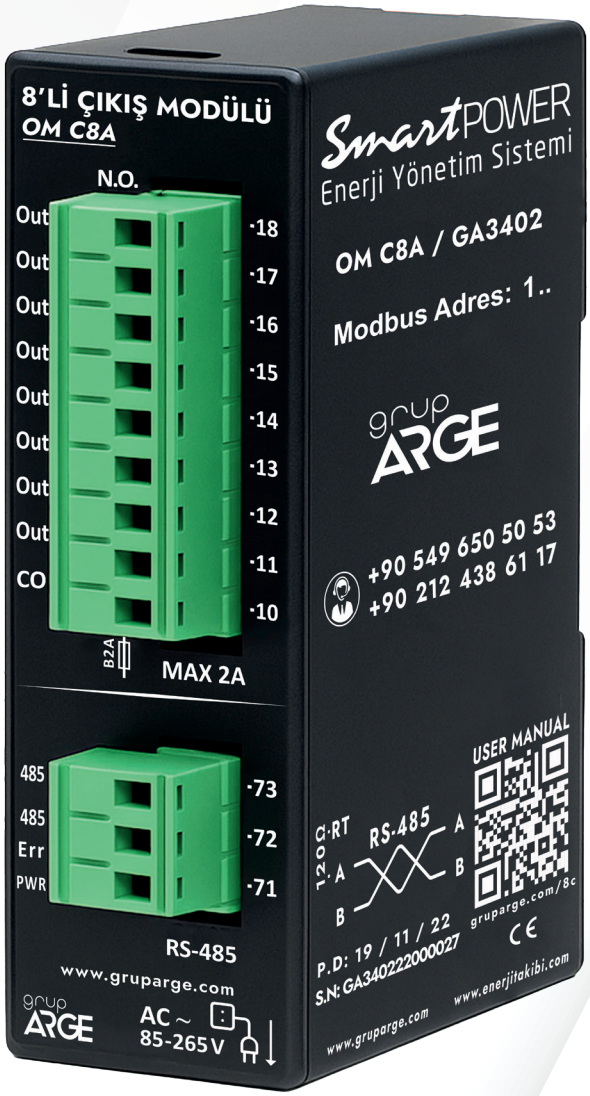

ADRES: İkitelli OSB Mah. Çevre 14. Blok Sok. Telas Blok Dış Kapı No: 1 Kat: 1-2 Başakşehir/İstanbul

Tel: +90 212 438 80 24
Faks: +90 212 438 80 25

info@gruparge.com

V.25.1

1.1. Genel Özellikler

Cihazın üzerindeki 8 adet röle çıkışı, Standart Modbus RTU ile uzaktan kontrol edilebilir. SmartPower terminalleri ile uzaktan izlenebileceği gibi, başka sistemlere de entegre edilebilir. COM klemensi rölelerin ortak ucudur. Bir röle aktif hale getirildiğinde COM ucuna bağlanan gerilimi çıkış olarak verir ve ilgili çıkış LED'i yanar. Cihaz, pano içi raya monte edilebilir.

5 Ampere kadar olan yükler doğrudan röle çıkışından sürülebilir. 5 Amper'in üzerinde akım çekilecekse, yükü bir kontaktör üzerinden kontrol etmek gereklidir. Bu durumda röle çıkışı kontaktörün tetikleme sinyali olarak kullanılır.

1.2. Temel Özellikler

- Mikroişlemci tabanlıdır.
- OM C8D modeli 9-30 V DC besleme ile çalışır.
- OM C8A modeli 85-265 V AC besleme ile çalışır.
- RS-485 Standart Modbus RTU protokolünü destekler.
- 8 adet, kontak çıkış akımı 3 A (230 V) röle mevcuttur.
- POWER (Güç), ERROR (Hata), RS-485(Haberleşme) LED'lerine sahiptir.
- Cihazın çalışma ortam sıcaklığı, -10 °C ile +55 °C arasındadır.
- Besleme tüketim gücü 1 VA' dan düşüktür.
- IP40 koruma sınıfına sahiptir.

1.3. Teknik Çizim

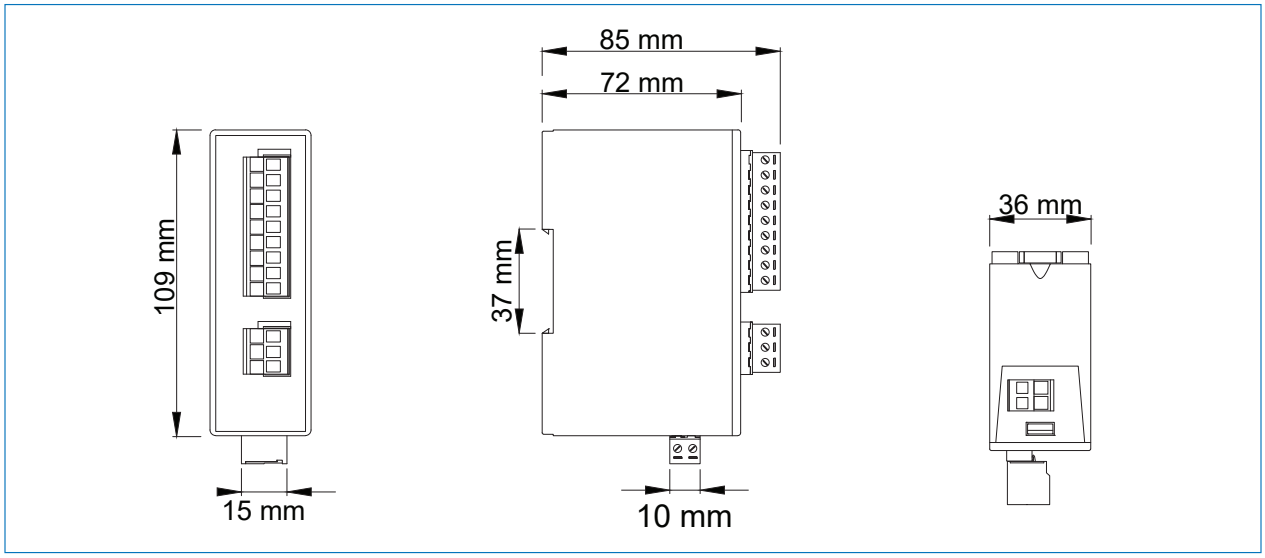

1.4. Bağlantı Şeması

8'li Çıkış Modülü AC

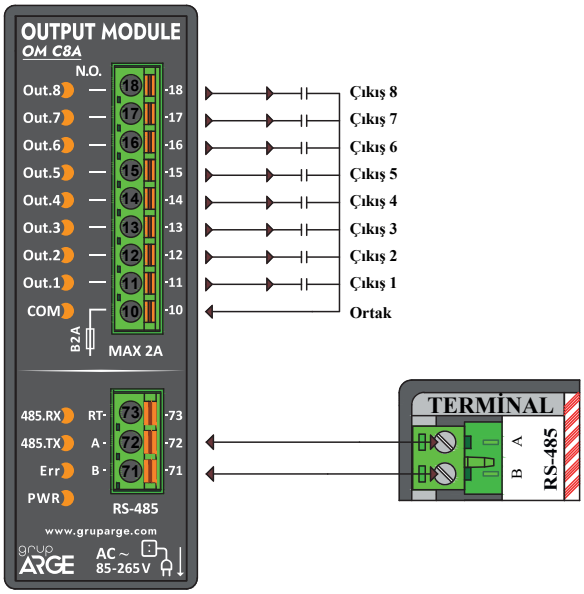

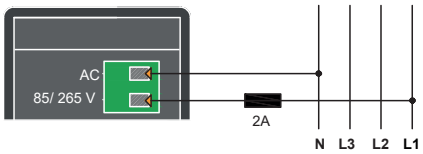

RT Klemensi: 120 Ω' luk sonlandırma direncinin opsiyonel olarak devreye alınabilmesi için kullanılır.

Sonlandırma direnci RT ve A terminalleri arasına bağlanarak devreye alınır.

8'li Çıkış Modülü DC

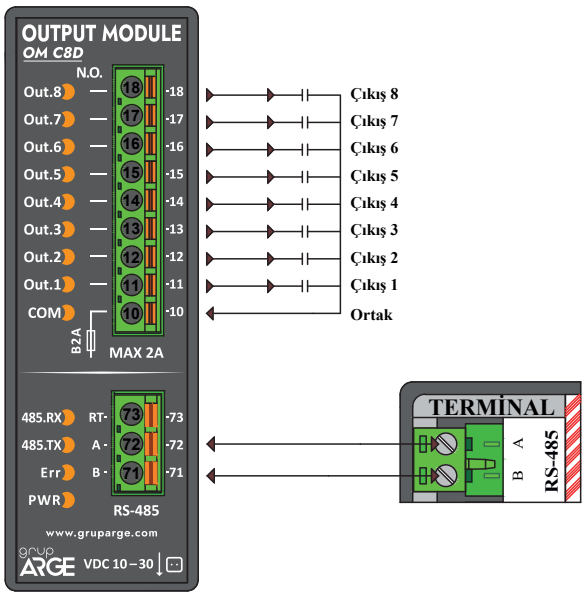

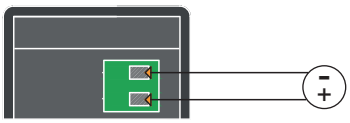

RT Klemensi: 120 Ω' luk sonlandırma direncinin opsiyonel olarak devreye alınabilmesi için kullanılır.

Sonlandırma direnci RT ve A terminalleri arasına bağlanarak devreye alınır.

RS-485 haberleşme için kullanılacak kablonun aşağıdaki tabloya göre seçilmesini öneririz.

Kablo Mesafesi	Önerilen Kablo	Alternatif Öneri
30 m'ye Kadar	3*0,22 Blendajlı ve Burgulu Sinyal Kablosu	CAT-5 Ethernet Kablosu
30 m Üstü	3*0,50 Blendajlı ve Burgulu Sinyal Kablosu	CAT-6 Ethernet Kablosu

2. MODBUS HARİTASI

2.1. Haberleşme Parametreleri

Baudrate	9600 bps
Data Bits	8
Parity	None
Stop Bits	1

NOT: Cihazın fabrika çıkış Modbus adresini elde etmek için seri numarası sonundaki 2 sayıya 100 ilave edilir. Örneğin, seri numarası 185247 olsun. 47 ile bittiği için Modbus adresi 147 olur.

2.2. Modbus Hızı

Modbus hızı 0-4 arası endekslerle belirlenmektedir. Aşağıdaki tabloda endekslere göre Modbus hızları bulunmaktadır. Modbus haritasından Bus Hızı kısmını ayarlanarak aşağıdaki tablodan istenilen hız elde edilebilir.

Endeks	0	1	2	3	4
Modbus Hızı (Bps)	1200	2400	4800	9600	19200