AKIM TRAFOLARI

Akım transformatörleri, bağlı oldukları devredeki akımı belirli oranlarda sekondere ileten ve ölçü aletlerinin yüksek gerilimden yalıtılmasını sağlayan ölçü transformatörleridir. Akım transformatörlerinde primer akımı ile sekonder akımı arasında faz farkı sıfıra yakındır.

XLPE KABLO TİPİ AKIM TRAFOSU

- Nüve: Manyetik materyal.
- Sargılar: H sınıfı emaye tel.
- Reçine: Kalıplama yöntemiyle kaplanır.

Ürün Kodu	Ürün Adı	Ürün Açıklaması	Delik Ölçüsü	VA	Primer Akım (A)	Seconder Akım (A)
GA6911	OAT 11	OG TOROİD AKIM TRAFOSU (40/1)	68 mm	1.25	40	1
GA6912	OAT 12	OG TOROİD AKIM TRAFOSU (100/5)	68 mm	5	100	5

- **2500 kVA'ya kadar 40/1 XLPE kablo tipi akım trafosu kullanılır.**
- **2500 - 6000 kVA arası 100/5 XLPE kablo tipi akım trafosu kullanılır.**

TEKNİK ÇİZİMLER

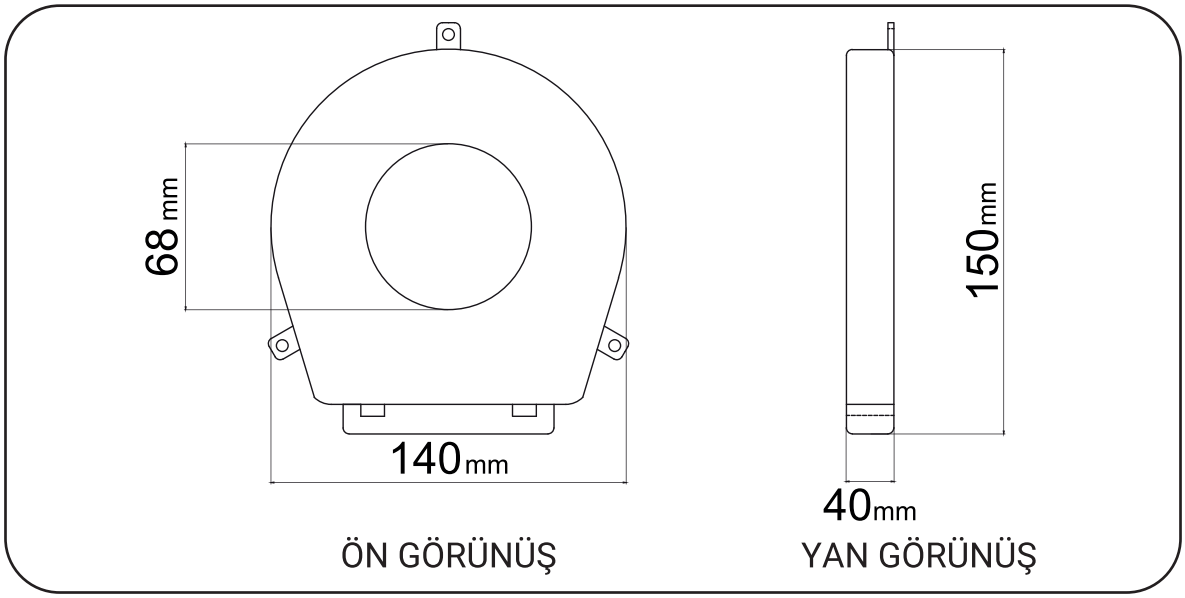

XLPE KABLO TİPİ AKIM TRAFOSU

XLPE KABLO TİPİ AKIM TRAFOSUNUN BAĞLANTI ŞEKLİ

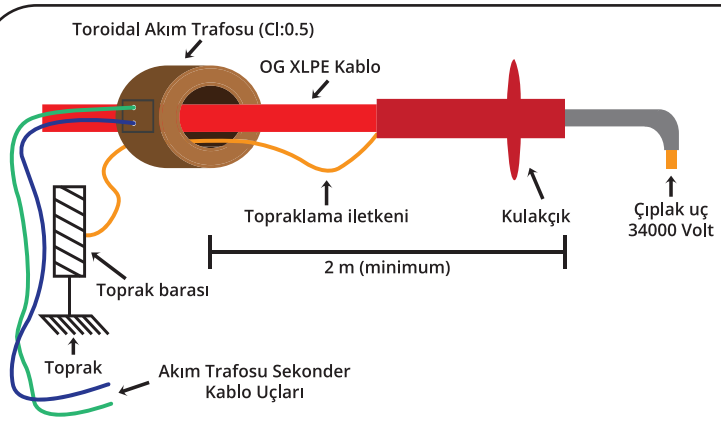

UYARI: Sürücü ve rölenin giriş fazlarının kesinlikle aynı sırada olması gereklidir. Yani rölenin L1 fazı ile sürücünün L1 fazı, rölenin L2 fazı ile sürücünün L2 fazı, rölenin L3 fazı ile sürücünün L3 fazı aynı olmalıdır. Sürücü TRG1-2-3 ile kumanda edilmesi gerekmektedir.

AKIM TRAFOSU İLE TOPRAKLAMA KABLOLARI ARASINDAKİ BAĞLANTI TİPLERİ

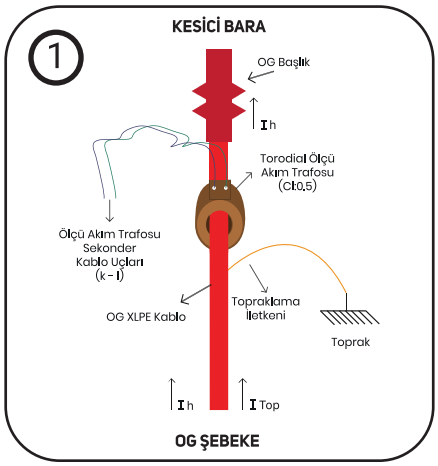

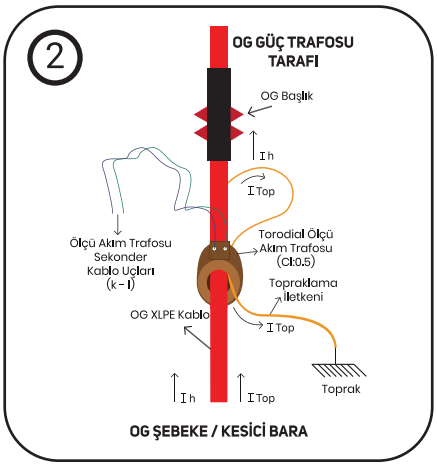

1 Topraklamanın Kesici Tarafında Yapıldığı Durum

2 Topraklamanın Güç Trafosu Tarafında Yapıldığı Durum

XLPE KABLO TİPİ AKIM TRAFOLARININ TAKILACAĞI KABLOLARIN KESİTLERİ

SVC OG Reaktif Güç Kontrol Röleleri için güç kapasitelerine göre kullanılabilecek akım trafosu seçimi ve kablo kesit-uzunluk ölçüleri tablodaki gibidir.

XLPE Kablo Tipi Akım Trafolarının Takılacağı Kabloların Kesitleri (mm²)

Akım Trafosu	Trafo Gücü (kVAr)	Akım Trafosu ile Röle Arasındaki Mesafe (m)																			
		10	20	30	40	50	60	70	80	90	100	110	120	130	140	150	160	170	180	190	200
40 / 1	400	1,5	1,5	1,5	1,5	1,5	1,5	1,5	1,5	1,5	1,5	1,5	1,5	1,5	1,5	1,5	1,5	1,5	1,5	1,5	1,5
	630	1,5	1,5	1,5	1,5	1,5	1,5	1,5	1,5	1,5	1,5	1,5	1,5	1,5	1,5	1,5	1,5	1,5	1,5	1,5	1,5
	800	1,5	1,5	1,5	1,5	1,5	1,5	1,5	1,5	1,5	1,5	1,5	1,5	1,5	1,5	1,5	1,5	1,5	1,5	2,5	2,5
	1000	1,5	1,5	1,5	1,5	1,5	1,5	1,5	1,5	1,5	1,5	1,5	2,5	2,5	2,5	2,5	2,5	2,5	2,5	2,5	4
	1250	1,5	1,5	1,5	1,5	1,5	1,5	1,5	2,5	2,5	2,5	2,5	2,5	4	4	4	4	4	4	4	4
	1600	1,5	1,5	1,5	1,5	2,5	2,5	2,5	4	4	4	4	4	6	6	6	6	6	6	10	10
	2000	1,5	1,5	2,5	2,5	4	4	4	6	6	6	6	10	10	10	10	10	10	10	10	L >>
	2500	1,5	2,5	2,5	4	4	6	6	10	10	10	10	10	L >>	L >>	L >>	L >>	L >>	L >>	L >>	L >>
100 / 5	400	1,5	1,5	1,5	1,5	1,5	1,5	1,5	1,5	1,5	1,5	1,5	1,5	1,5	1,5	1,5	1,5	1,5	1,5	1,5	1,5
	630	1,5	1,5	1,5	1,5	1,5	1,5	1,5	1,5	1,5	1,5	1,5	1,5	1,5	1,5	1,5	1,5	1,5	1,5	1,5	1,5
	800	1,5	1,5	1,5	1,5	1,5	1,5	1,5	1,5	1,5	1,5	1,5	1,5	1,5	1,5	1,5	1,5	1,5	1,5	1,5	1,5
	1000	1,5	1,5	1,5	1,5	1,5	1,5	1,5	1,5	1,5	1,5	1,5	1,5	1,5	1,5	1,5	1,5	1,5	1,5	1,5	1,5
	1200	1,5	1,5	1,5	1,5	1,5	1,5	1,5	1,5	1,5	1,5	1,5	1,5	1,5	1,5	1,5	1,5	1,5	1,5	1,5	2,5
	1600	1,5	1,5	1,5	1,5	1,5	1,5	1,5	1,5	1,5	1,5	1,5	2,5	2,5	2,5	2,5	2,5	2,5	2,5	2,5	4
	2000	1,5	1,5	1,5	1,5	1,5	1,5	1,5	2,5	2,5	2,5	2,5	2,5	4	4	4	4	4	4	4	6
	2500	1,5	1,5	1,5	1,5	2,5	2,5	2,5	4	4	4	4	4	6	6	6	6	6	6	6	10

AG AKIM TRAFOLARI

GA.30S AG AKIM TRAFOLARI

Ürün Modeli	Primer Akım (A) / Seconder Akım (A) Ürün Kodu				Nominal Güç (VA)	Class
GA.30S	75/5 GA6001	100/5 GA6002	125/5 GA6003	150/5 GA6004	1,5	1
	200/5 GA6005				2,5	1
	250/5 GA6006	300/5 GA6007	400/5 GA6008	600/5 GA6009	5	0,5

GA.30M AG AKIM TRAFOLARI (MİNİ)

Ürün Modeli	Primer Akım (A) / Seconder Akım (A) Ürün Kodu						Mühürlü	Nominal Güç (VA)	Class
GA.30M (30 x 10)	30/5 GA6101	40/5 GA6102	50/5 GA6103	60/5 GA6104	75/5 GA6105	80/5 GA6106		1,5	1
	100/5 GA6107	125/5 GA6108						1,5	0,5
	100/5 GA6109	125/5 GA6110						2,5	1
	150/5 GA6111	200/5 GA6112						2,5	0,5
	250/5 GA6113	300/5 GA6114	400/5 GA6115	500/5 GA6116	600/5 GA6117			5	0,5
	300/5 GA6118	400/5 GA6119	500/5 GA6120	600/5 GA6121				10	0,5
	300/5 GA6122	400/5 GA6123	500/5 GA6124	600/5 GA6125			✓	10	0,5
	100/5 GA6126						✓	1,5	0,5
	150/5 GA6127						✓	2,5	0,5
	GA6151	AT RAY	Raya Montaj Aparatı						

TEKNİK ÇİZİMLER

GA. 30S AG AKIM TRAFOLARI

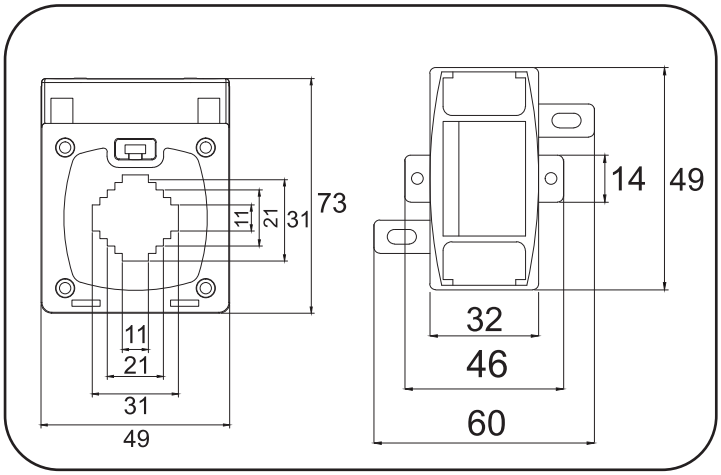

GA. 30M AG AKIM TRAFOLARI (MİNİ)

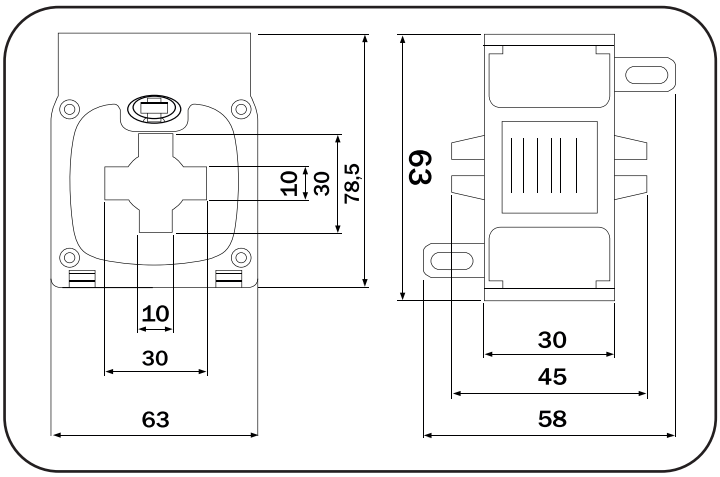

GA. B. AG AKIM TRAFOLARI (BARALI)

Ürün Modeli	Primer Akım (A) / Seconder Akım (A) Ürün Kodu									Mühürlü	Nominal Güç (VA)	Class
GA.B (Baralı)	5/5 GA6201	10/5 GA6202	15/5 GA6203	20/5 GA6204	25/5 GA6205	30/5 GA6206	40/5 GA6207				5	0.5
	50/5 GA6208	60/5 GA6209	75/5 GA6210	80/5 GA6211	100/5 GA6212	125/5 GA6213	150/5 GA6214				5	0.5
	5/5 GA6215	10/5 GA6216	15/5 GA6217	20/5 GA6218	25/5 GA6219	30/5 GA6220	40/5 GA6221				10	0.5
	50/5 GA6222	60/5 GA6223	75/5 GA6224	80/5 GA6225	100/5 GA6226	125/5 GA6227	150/5 GA6228				10	0.5
	30/5 GA6229	40/5 GA6230	50/5 GA6231	60/5 GA6232	75/5 GA6233	80/5 GA6234	100/5 GA6235	125/5 GA6236	150/5 GA6237	✓	10	0.5

TEKNİK ÇİZİMLER

GA. B AG AKIM TRAFOLARI (BARALI)

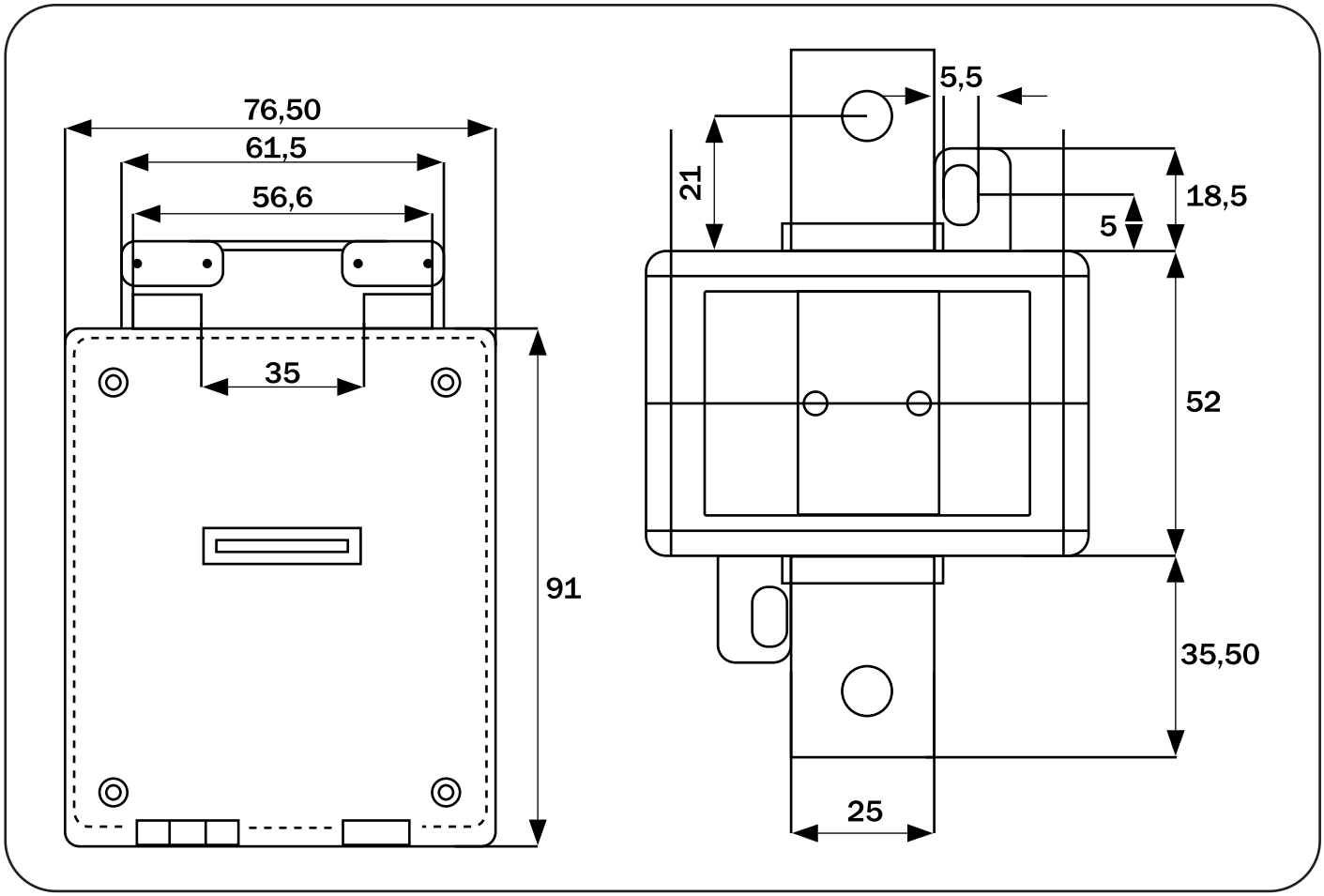

GA.30 AG AKIM TRAFOLARI

Ürün Modeli	Primer Akım (A) / Seconder Akım (A) Ürün Kodu						Mühürlü	Nominal Güç (VA)	Class
GA.30 (30 x 10)	20/5 GA6301	25/5 GA6302	30/5 GA6303	40/5 GA6304	50/5 GA6305	60/5 GA6306		5	1
	75/5 GA6307	80/5 GA6308	100/5 GA6309	125/5 GA6310	150/5 GA6311			5	1
	250/5 GA6312	300/5 GA6313						5	0.5
	250/5 GA6314	300/5 GA6315						10	0.5
	250/5 GA6316	300/5 GA6317					✓	10	0.5

TEKNİK ÇİZİMLER

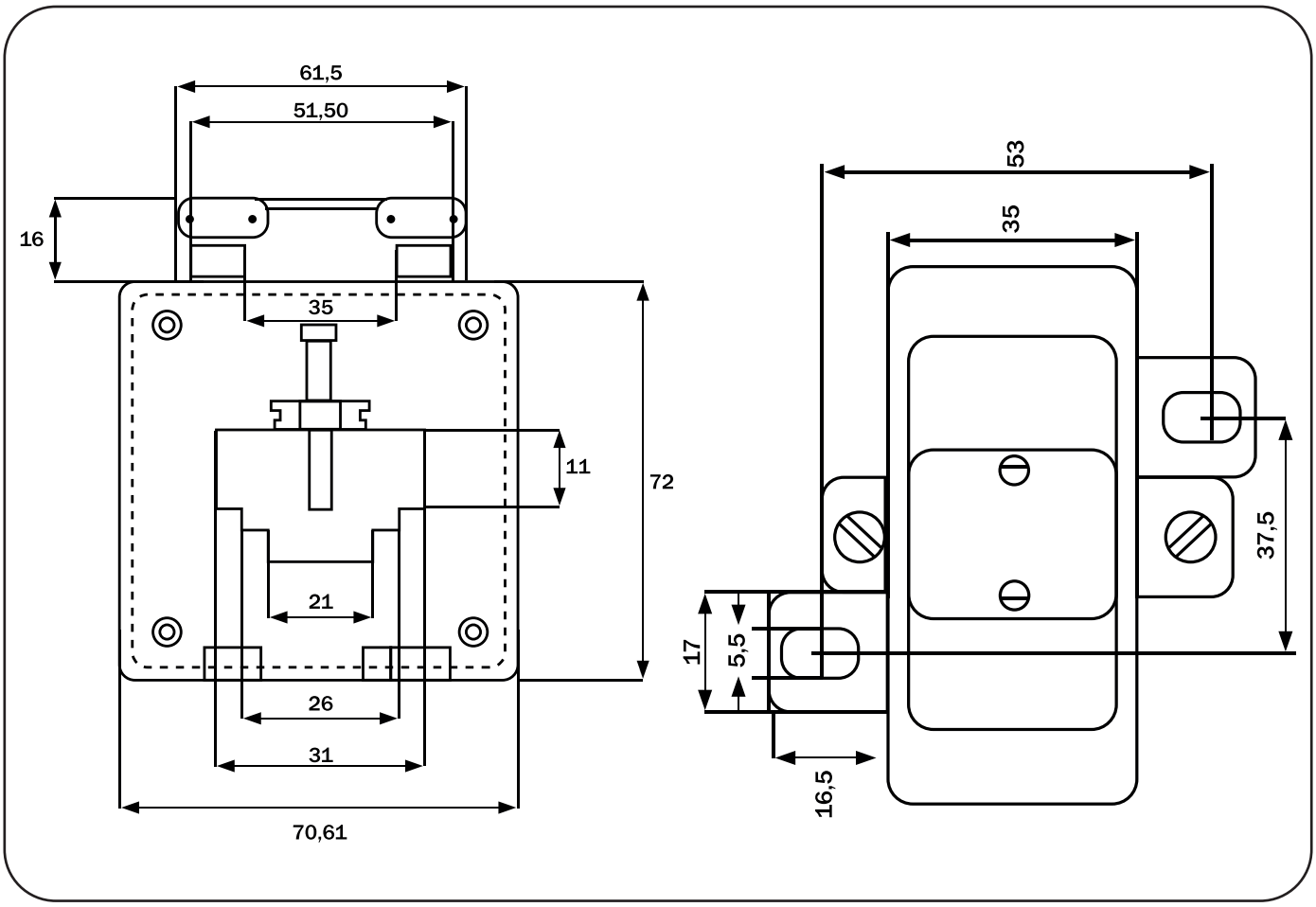

GA.30D AG AKIM TRAFOLARI

Ürün Modeli	Primer Akım (A) / Seconder Akım (A) Ürün Kodu	Mühürlü	Nominal Güç (VA)	Class
GA.30D (30 x 10)	200/5 GA6318		5	0.5
	200/5 GA6319		10	0.5
	200/5 GA6320	✓	10	0.5

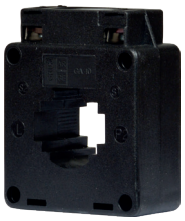

GA.40 AG AKIM TRAFOLARI

Ürün Modeli	Primer Akım (A) / Seconder Akım (A) Ürün Kodu				Mühürlü	Nominal Güç (VA)	Class
GA.40 (40 x 10)	300/5 GA6401	400/5 GA6402	500/5 GA6403	600/5 GA6404		5	0.5
	300/5 GA6405	400/5 GA6406	500/5 GA6407	600/5 GA6408		10	0.5
	400/5 GA6409	500/5 GA6410	600/5 GA6411		✓	10	0.5

TEKNİK ÇİZİMLER

GA. 30D AG AKIM TRAFOLARI

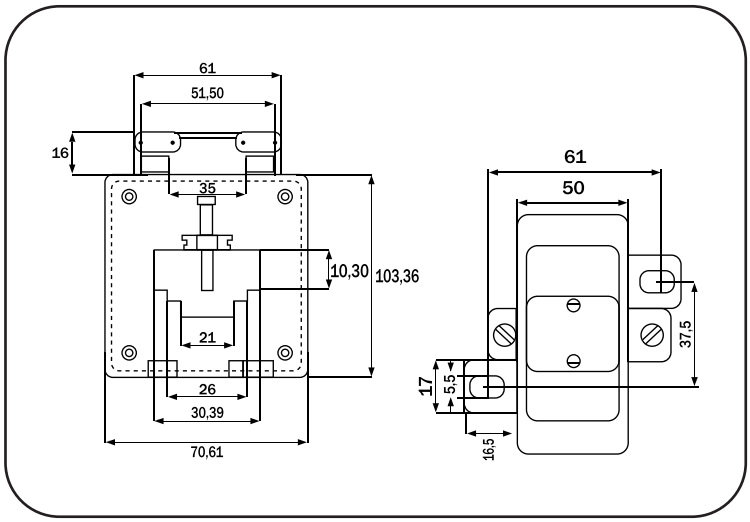

GA. 40 AG AKIM TRAFOLARI

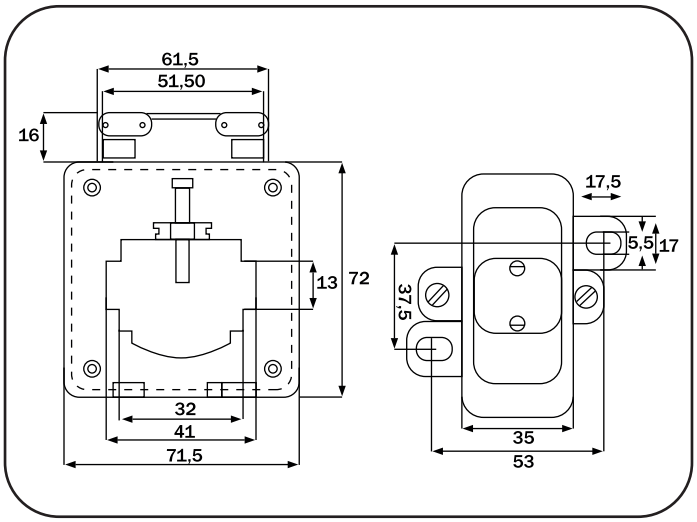

GA.60 AG AKIM TRAFOLARI

Ürün Modeli	Primer Akım (A) / Seconder Akım (A) Ürün Kodu			Mühürlü	Nominal Güç (VA)	Class
GA.60 (60 x 10)	700/5 GA6500	750/5 GA6501	800/5 GA6502		10	0.5
	1000/5 GA6503	1200/5 GA6504	1250/5 GA6505		10	0.5
	750/5 GA6506	800/5 GA6507			15	0.5
	1000/5 GA6508	1200/5 GA6509	1250/5 GA6510		15	0.5
	700/5 GA6511	750/5 GA6512	800/5 GA6513	✓	10	0.5
	1000/5 GA6514	1200/5 GA6515	1250/5 GA6516	✓	10	0.5

GA.60DAR AG AKIM TRAFOLARI

Ürün Modeli	Primer Akım (A) / Seconder Akım (A) Ürün Kodu					Nominal Güç (VA)	Class
GA.60 DAR	400/5 GA6517	600/5 GA6518	750/5 GA6519	1000/5 GA6520	1250/5 GA6521	10	0,5
	1600/5 GA6522	2000/5 GA6523				15	0,5

TEKNİK ÇİZİMLER

GA. 60 AG AKIM TRAFOLARI

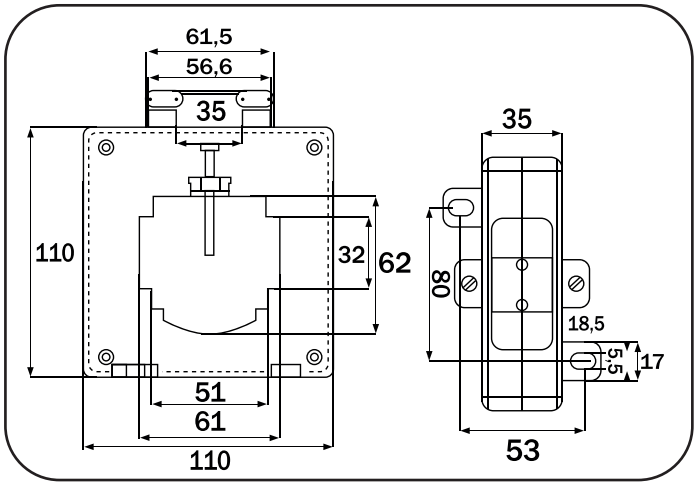

GA. 60DAR AG AKIM TRAFOLARI

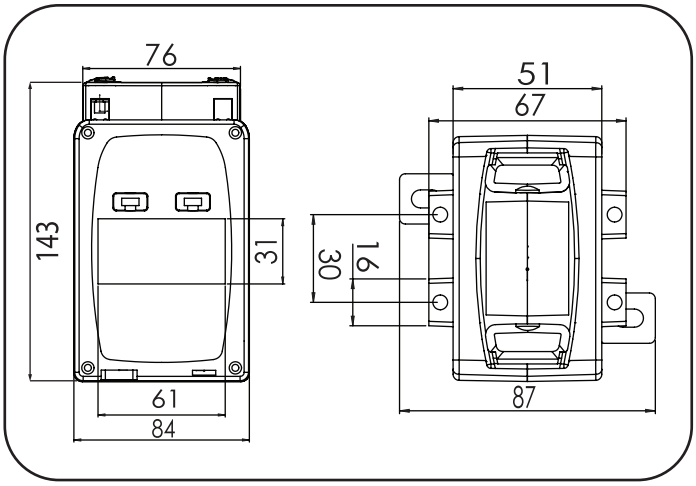

GA.80 AG AKIM TRAFOLARI

Ürün Modeli	Primer Akım (A) / Seconder Akım (A) Ürün Kodu		Mühürlü	Nominal Güç (VA)	Class
GA.80 (80 x 10)	1500/5 GA6601	1600/5 GA6602		15	0.5
	1500/5 GA6603	1600/5 GA6604		30	0.5
	1500/5 GA6605	1600/5 GA6606	✔	15	0.5

GA.100 AG AKIM TRAFOLARI

Ürün Modeli	Primer Akım (A) / Seconder Akım (A) Ürün Kodu						Mühürlü	Nominal Güç (VA)	Class
GA.100 (100 x 10)	2000/5 GA6701	2500/5 GA6702	3000/5 GA6703	3200/5 GA6704				15	0.5
	2000/5 GA6705	2500/5 GA6706	3000/5 GA6707	3200/5 GA6708	4000/5 GA6709	5000/5 GA6710		30	0.5
	2000/5 GA6711	2500/5 GA6712	3000/5 GA6713	3200/5 GA6714			✔	15	0.5
	4000/5 GA6715						✔	30	0.5

TEKNİK ÇİZİMLER

GA. 80 AG AKIM TRAFOLARI

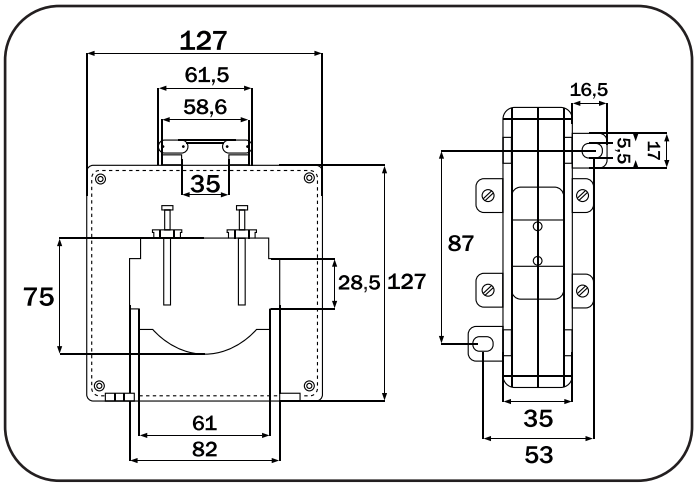

GA. 100 AG AKIM TRAFOLARI

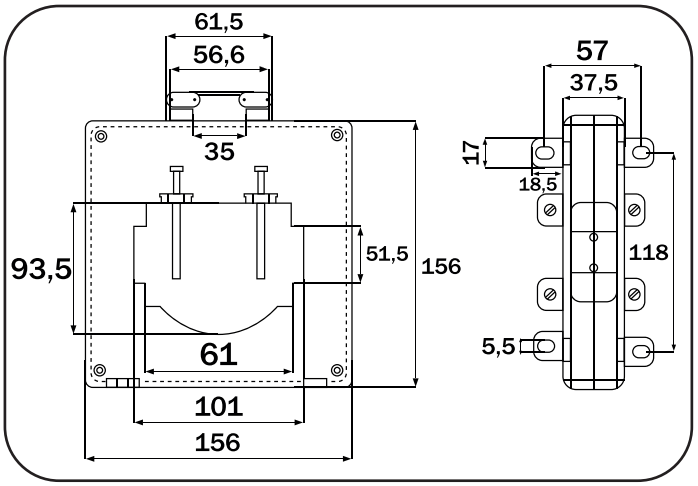

GA.100 DAR AKIM TRAFOLARI

Ürün Modeli	Primer Akım (A) / Seconder Akım (A) Ürün Kodu					Nominal Güç (VA)	Class
GA.100 DAR	1000/5 GA6716	1250/5 GA6717				10	0,5
	1600/5 GA6718	2000/5 GA6719	2500/5 GA6720	3000/5 GA6721	3200/5 GA6722	15	0,5
	4000/5 GA6723					30	0,5

GA. 100 DAR AG AKIM TRAFOLARI TEKNİK ÇİZİMİ

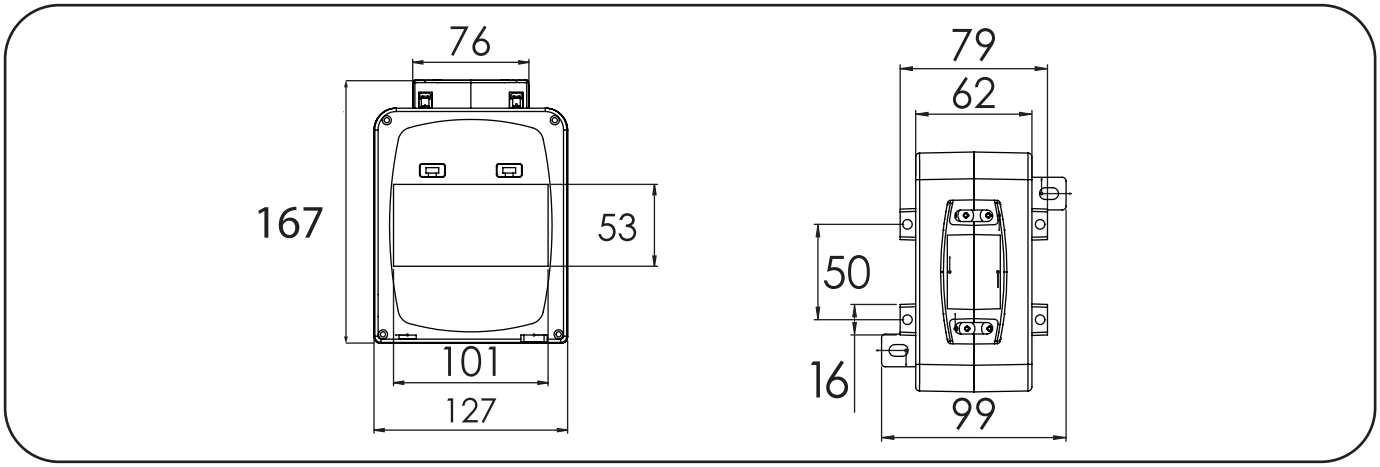

CT30 AKIM TRAFOSU

Ürün Kodu	Ürün Adı	Ürün Açıklaması	Giriş Akımı	Çıkış Akımı	Class
GA6921	AT CT30	CT30 AKIM TRAFOSU	120 A	15 mA	0.1
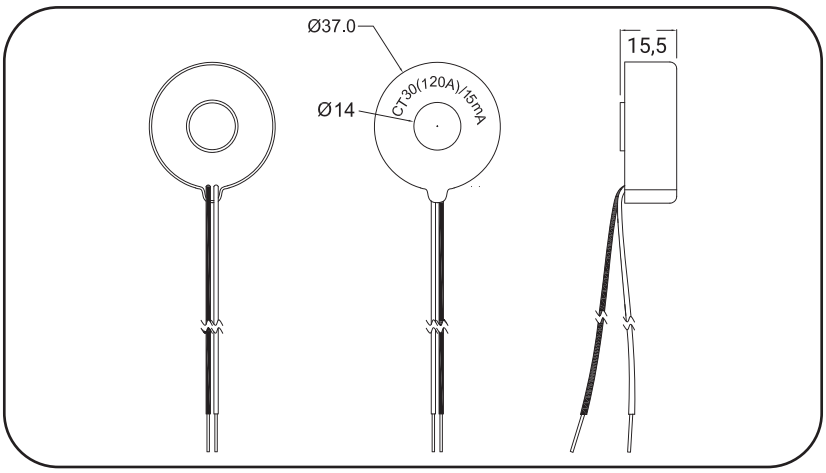
CT 30 AKIM TRAFOSU TEKNİK ÇİZİMİ